Catalogo Parti Di Ricambio

Spare Parts List

info@zipnasklade.ru

C21IMB3BOEXA

8(800)500-69-51

26-03-2012

INDICE 2
INDEX *2*
MCA - ASSIEME GENERALE 3
MAIN GROUP *3*
MCA - ASSIEME SPALLA SINISTRA 4
LEFT SIDE GROUP *4*
MCA - ASSIEME CENTRALE 5
CENTRAL GROUP *5*
MCA - ASSIEME SPALLA DESTRA 6
RIGHT SIDE GROUP *6*
MCA - CARPENTERIA SPALLA SX 7
STRUCTURE *7*
MCA - CARPENTERIA SPALLA DX 8
MCA - TRASMISSIONE SPALLA SX 9
GEARING *9*
MCA - TRASMISSIONE SPALLA DX 10
MCA - MOTORIDUTTORE 11
GEARMOTOR *11*
MCA - RISCALDAMENTO SPALLA SX 12
HEATING *12*
MCA - DETTAGLIO RISCALDAMENTO 13
DETAIL *13*
MCA - RISCALDAMENTO SPALLA DX 14
MCA - CARPENTERIE GRUPPO CENTRALE 15
STRUCTURE *15*
MCA - GRUPPO CENTRALE 16
MCA - DETTAGLIO GRUPPO CENTRALE 17
MCA - QUADRO ELETTRICO 18
BOARD *18*
MCA - VARIANTI ELETTRICE RISCALDAMENTO 19
ELECTRIC HEATING OPTION *19*
OPTIONAL 20
OPTION *20*

info@zipnasklade.ru
8(800)500-69-51

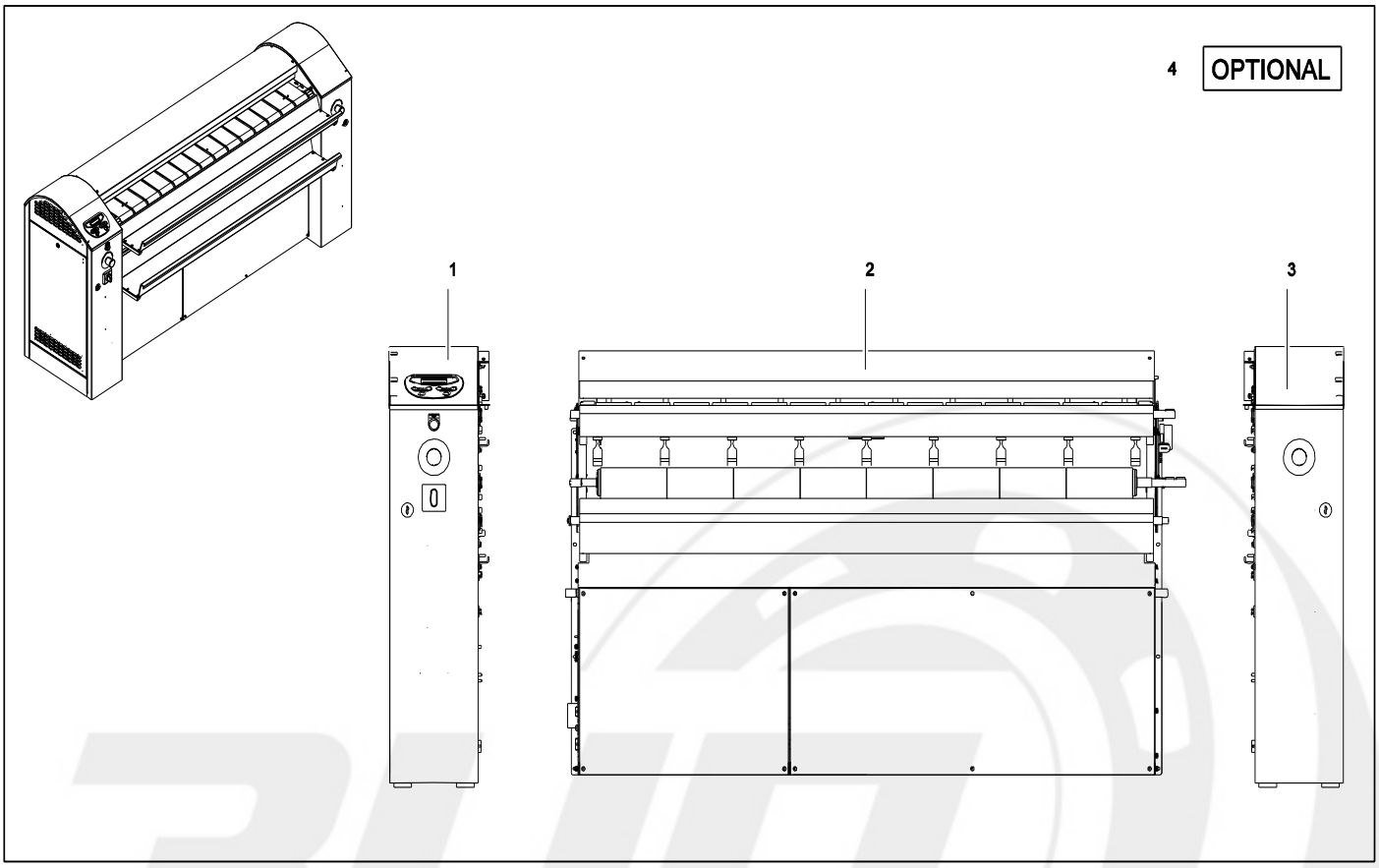

Pos.	Ref.	Q.ty	Descrizione	Description	Da/From	A/To
1	MCA0003	1	MCA - ASSIEME SPALLA	LEFT SIDE GROUP		
2	MCA0005	1	MCA - ASSIEME CENTRALE	CENTRAL GROUP		
3	MCA0007	1	MCA - ASSIEME SPALLA	RIGHT SIDE GROUP		
4	MCA0100	1	OPTIONAL	OPTION		

info@zippaskiade.ru
8(800)500-69-51

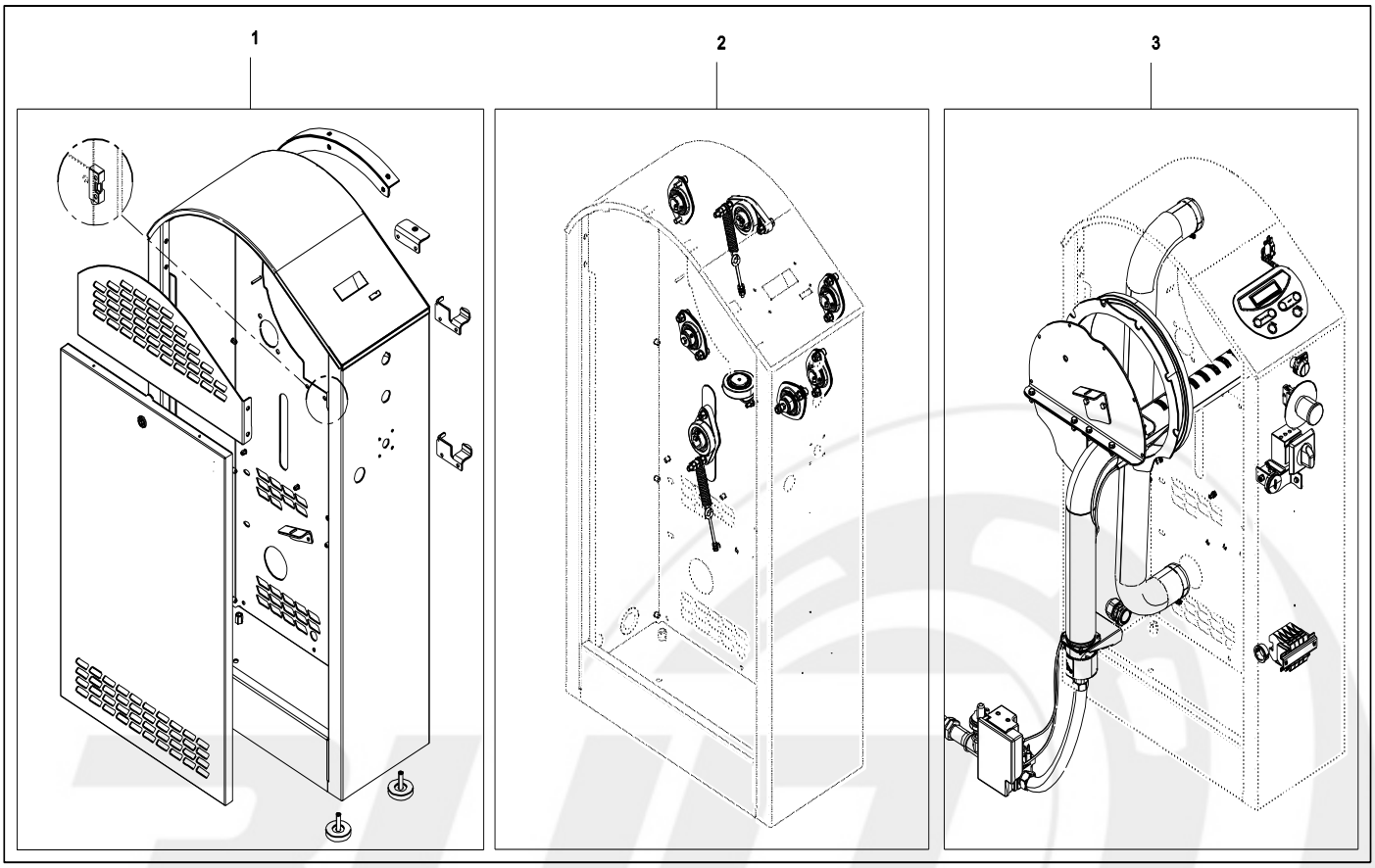

Pos.	Ref.	Q.ty	Descrizione	Description	Da/From	A/To
1	MCA0008	1	MCA - CARPENTERIA	STRUCTURE		
2	MCA0010	1	MCA - TRASMISSIONE	GEARING		
3	MCA0014	1	MCA - RISCALDAMENTO	HEATING		

info@zippaskiade.ru
8(800)500-69-51

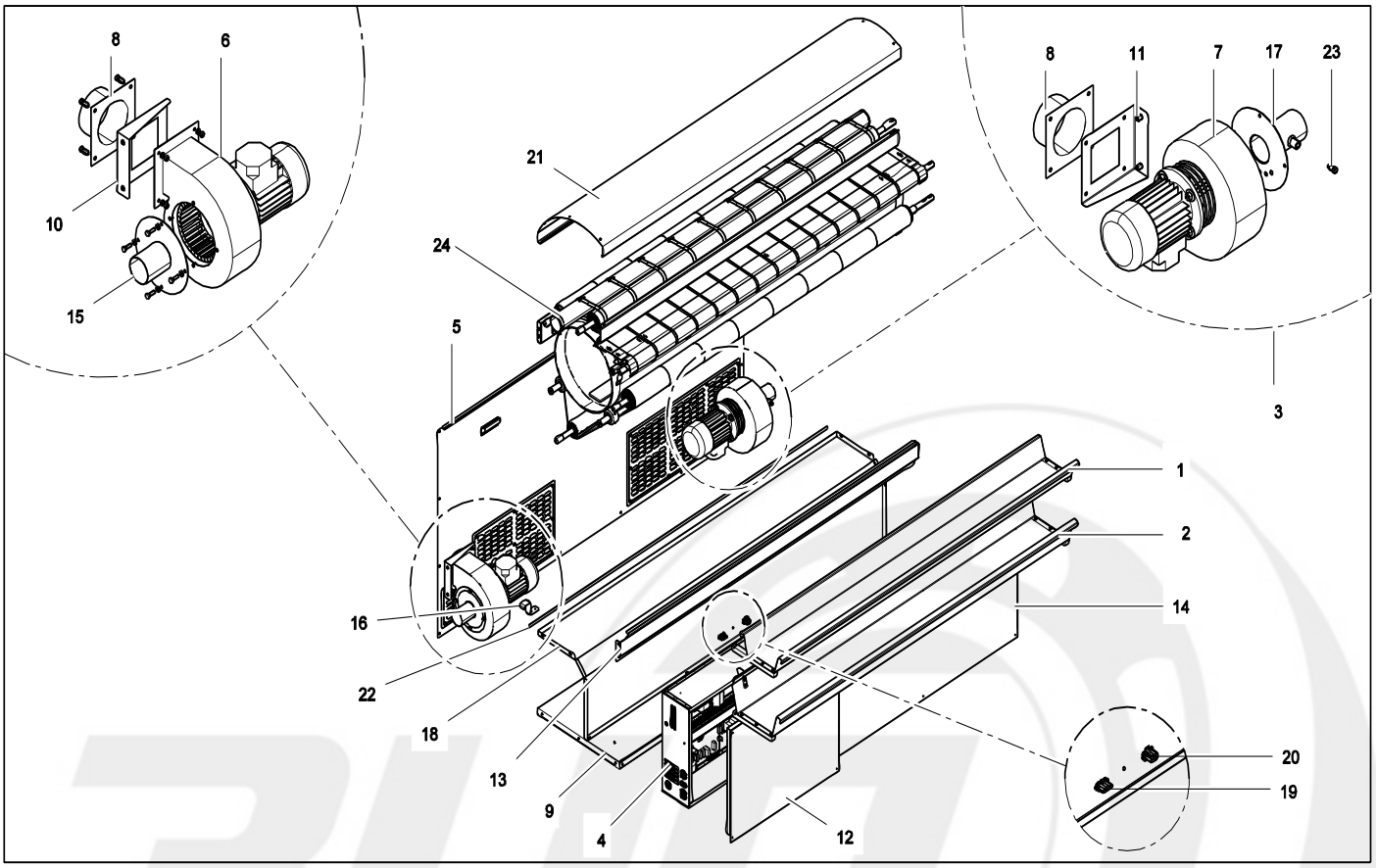

Pos.	Ref.	Q.ty	Descrizione	Description	Da/From	A/To
1	MCA0019	1	MCA - CARPENTERIE	STRUCTURE		
2	MCA0019	1	MCA - CARPENTERIE	STRUCTURE		
3	1040501A	1	ASSEMBLATO	ASSEMBLED		
4	MCA0024	1	MCA - QUADRO	BOARD		
5	MCA0019	1	MCA - CARPENTERIE	STRUCTURE		
6	1732VENTO3CA	1	VENTILATORE	FAN		
7	1732VENTS3CA	1	VENTILATORE	FAN		
8	1906RACQTMCA	2	RACCORDO	UNION		
9	2030502C	1	BASE	BASE		
10	2030785A	1	STAFFA	BRACKET		
11	2030785A	1	STAFFA	BRACKET		
12	2030788B	1	COPERCHIO	COVER		
13	2030796B	1	PROFILO	SECTION		
14	2030797B	1	FRONTALINO BASSO	BELOW FRONTAL PANEL		
15	2030936X	1	FLANGIA	FLANGE		
16	2040302X	1	STAFFA	BRACKET		
17	2040501B	1	RACCORDO	UNION		
18	2051127A	1	COPERCHIO	COVER		
19	2950CON4VFEM	1	CONNETTORE	CONNECTOR		
20	2950CONFE6V	1	CONNETTORE	CONNECTOR		
21	3030773B_B	1	COPERCHIO	COVER		
22	3940GUAER105	2	GUARNIZIONE	GASKET		
23	3970UGVSI	1	UGELLO	NOZZLE		
24	MCA0020	1	MCA - GRUPPO			

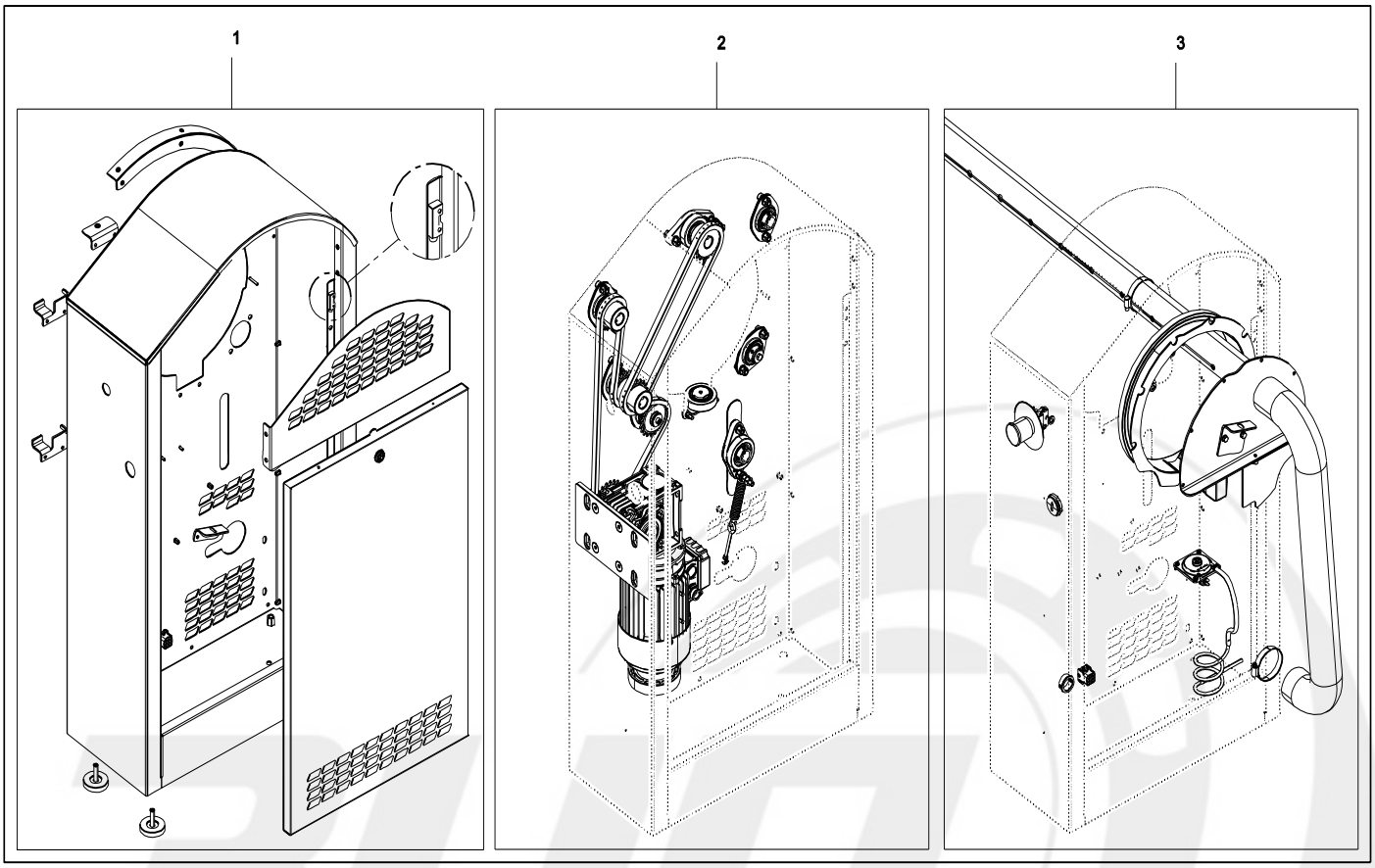

Pos.	Ref.	Q.ty	Descrizione	Description	Da/From	A/To
1	MCA0009	1	MCA - CARPENTERIA			
2	MCA0011	1	MCA - TRASMISSIONE			
3	MCA0018	1	MCA - RISCALDAMENTO			

info@zippaskiade.ru
8(800)500-69-51

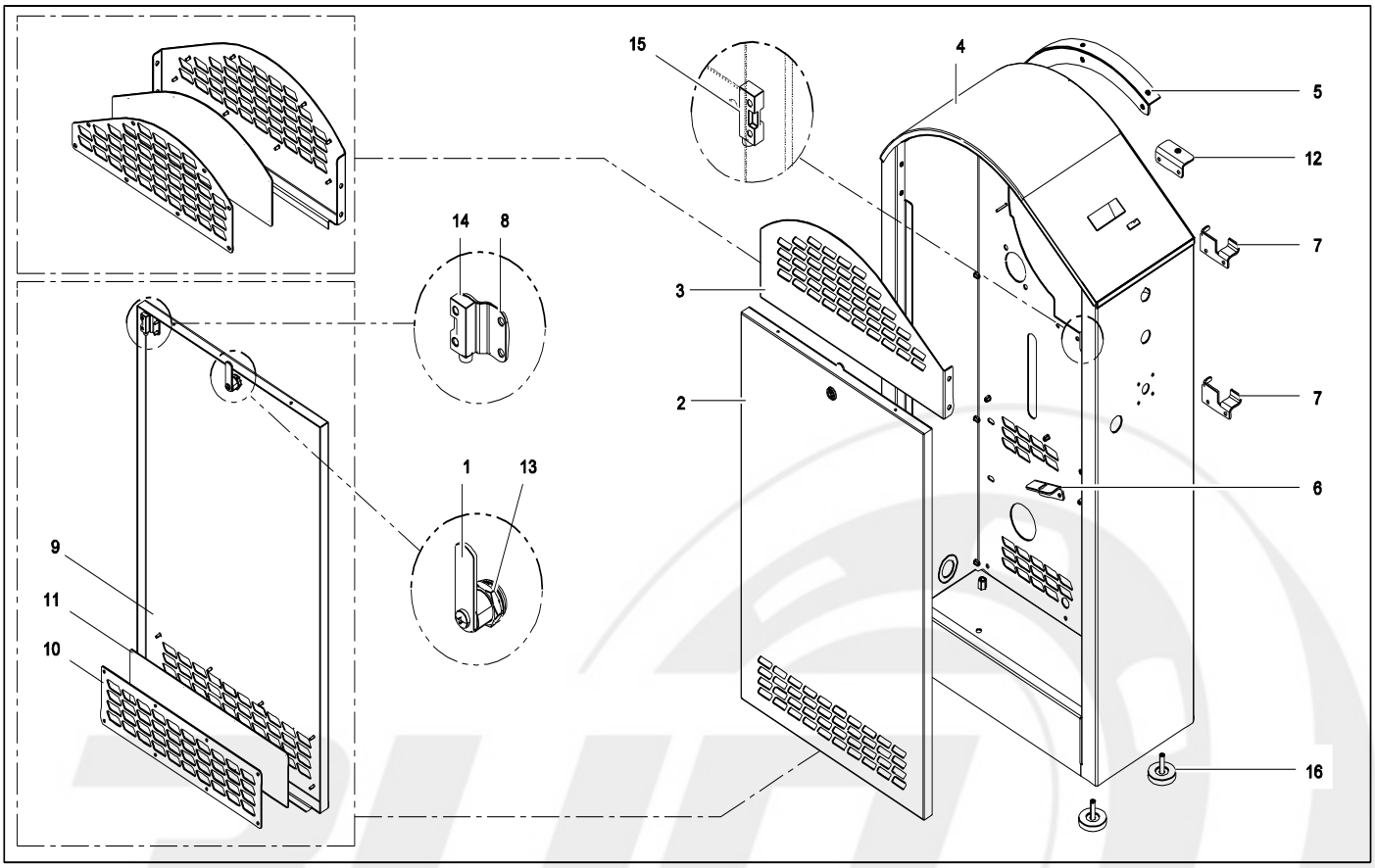

Pos.	Ref.	Q.ty	Descrizione	Description	Da/From	A/To
1	0000LELDR46	1	LEVA	LEVER		
2	1031101X_B	1	FIANCO COMPLETO	COMPLETE SIDE		
3	1080914X_B	1	FIANCO SUPERIORE	ABOVE SIDE		
4	2030508E_B	1	SPALLA SINISTRA	LEFT SIDE		
5	2030818B_B	1	STAFFA	BRACKET		
6	2030820A	1	STAFFA	BRACKET		
7	2030915A	2	STAFFA	BRACKET		
8	2031123X	1	STAFFA	BRACKET		
9	2051124X_B	1	FIANCO COMPLETO	COMPLETE SIDE		
10	2051201X_B	1	CONTROFILTRO	FILTER CAP		
11	2051204A	1	FILTRO	FILTER		
12	2080401X	1	STAFFA	BRACKET		
13	2950BOXTR6P5	1	CHIUSURA BOX	BOX LOCK		
14	2950MAGNM302	1	MAGNETE	MAGNET		
15	2950SENSM510	1	SENSORE MAGNETICO	MAGNETIC SENSOR		
16	940538	4	PIEDINO	FOOT		

C21IMB3BOEXA

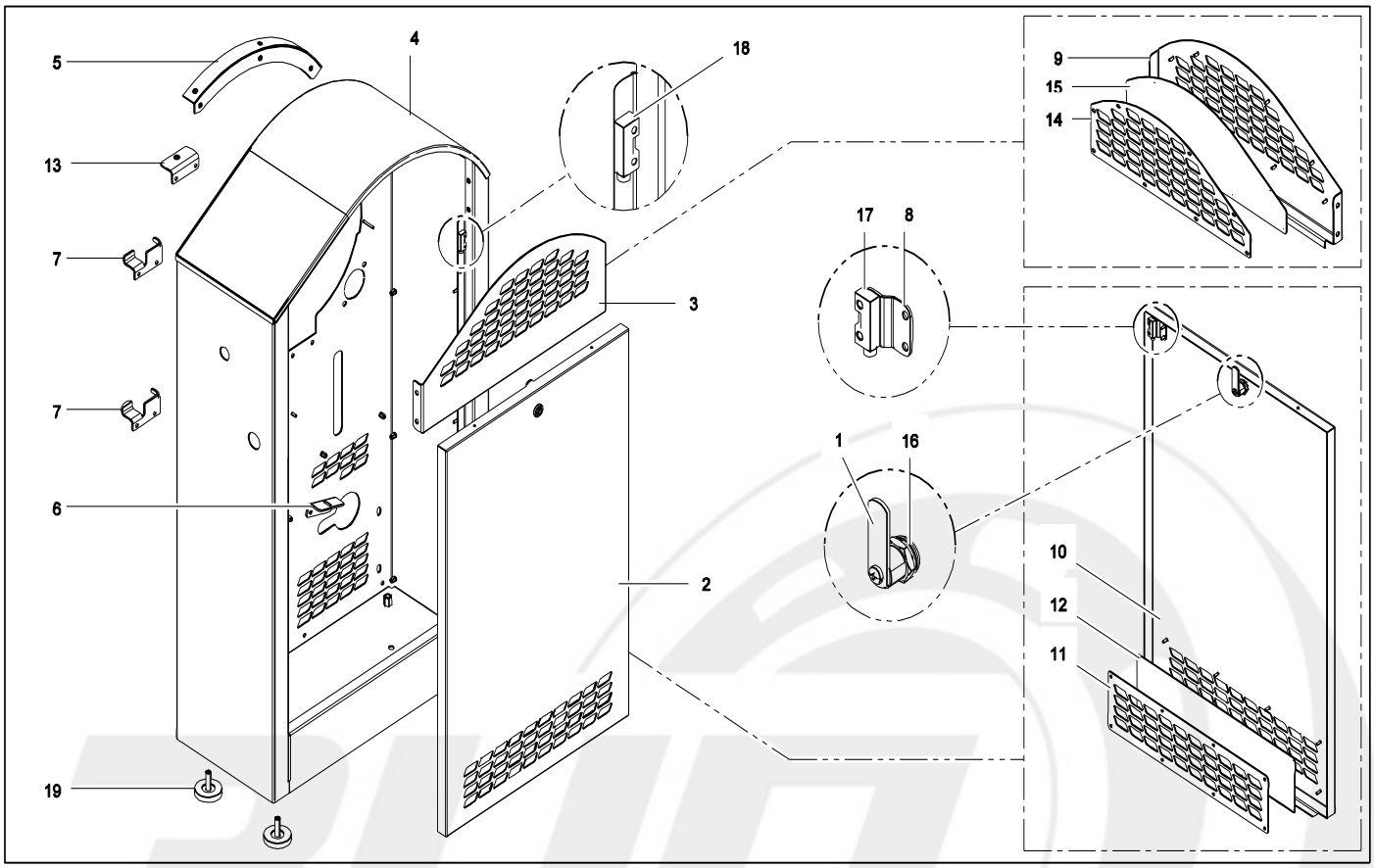

Pos.	Ref.	Q.ty	Descrizione	Description	Da/From	A/To
1	0000LELDR46	1	LEVA	LEVER		
2	1031101X_B	1	FIANCO COMPLETO	COMPLETE SIDE		
3	1080913X_B	1	FIANCO SUPERIORE	ABOVE SIDE		
4	2030507D_B	1	SPALLA DESTRA	RIGHT SIDE		
5	2030817B_B	1	STAFFA	BRACKET		
6	2030820A	1	STAFFA	BRACKET		
7	2030914A	2	STAFFA	BRACKET		
8	2031123X	1	STAFFA	BRACKET		
9	2051106A_B	1	FIANCO SUPERIORE	ABOVE SIDE		
10	2051124X_B	1	FIANCO COMPLETO	COMPLETE SIDE		
11	2051201X_B	1	CONTROFILTRO	FILTER CAP		
12	2051204A	1	FILTRO	FILTER		
13	2080401X	1	STAFFA	BRACKET		
14	2080947X_B	1	CONTROFILTRO	FILTER CAP		
15	2080970X	1	FILTRO	FILTER		
16	2950BOXTR6P5	1	CHIUSURA BOX	BOX LOCK		
17	2950MAGNM302	1	MAGNETE	MAGNET		
18	2950SENSM510	1	SENSORE MAGNETICO	MAGNETIC SENSOR		
19	940538	4	PIEDINO	FOOT		

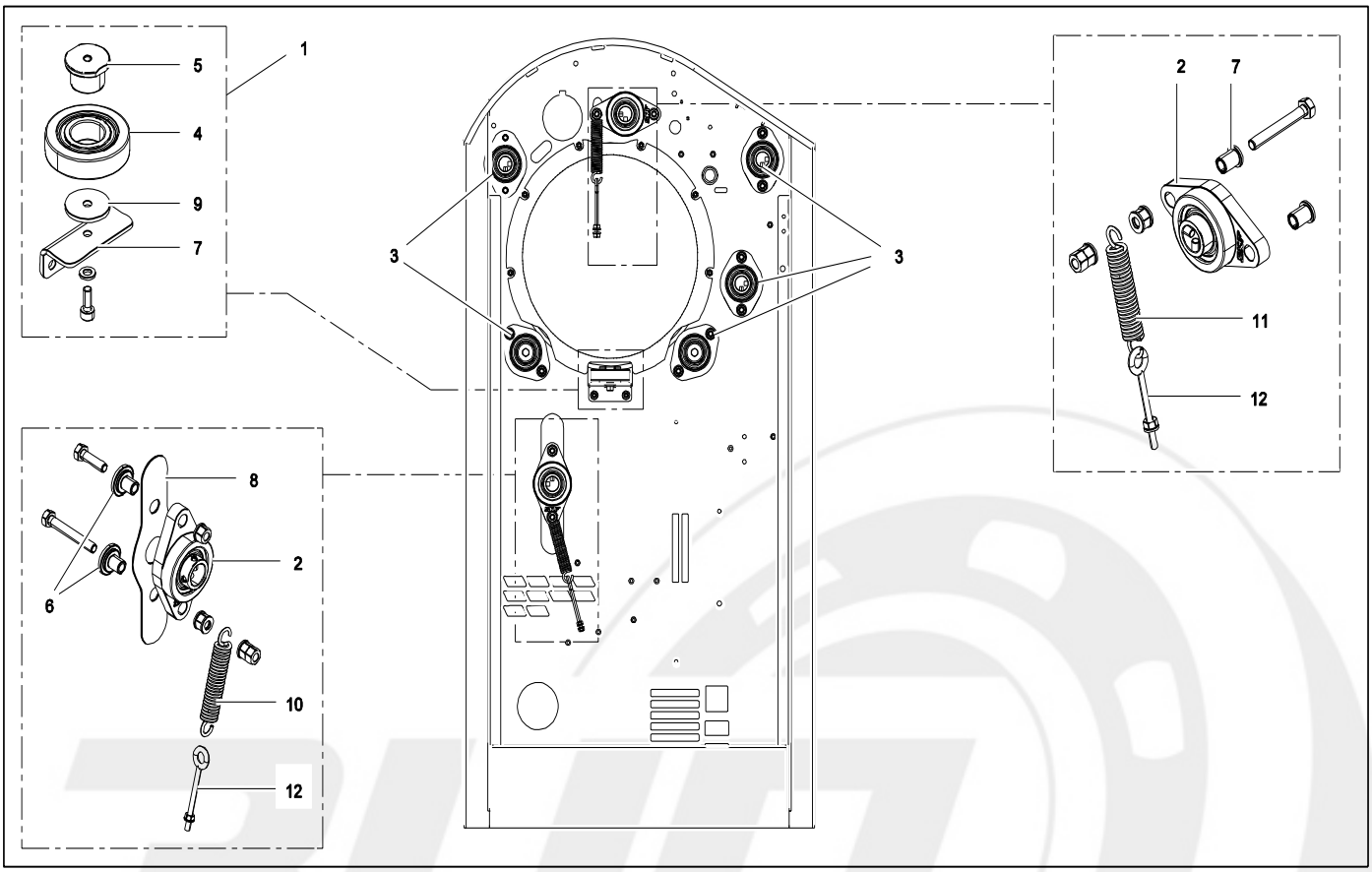

Pos.	Ref.	Q.ty	Descrizione	Description	Da/From	A/To
1	1030601A	1	ASSEMBLATO	ASSEMBLED		
2	1937CUFYTJ20	2	CUSCINETTO	BEARING		
3	1937CUPFT20T	5	CUSCINETTO	BEARING		
4	1937R361205R	1	CUSCINETTO	BEARING		
5	2030624A	1	PERNO	PIN		
6	2030631A	2	BOCCOLA	BUSHING		
7	2050111X	1	STAFFA	BRACKET		
8	2051133X	1	TAPPO	CAP		
9	2090202X	1	RONDELLA	WASHER		
10	3940MO781046	1	MOLLA	SPRING		
11	3940MO172896	2	MOLLA	SPRING		
12	4936TIROC066	2	TIRANTE	TIE-ROD		

C21IMB3BOEXA

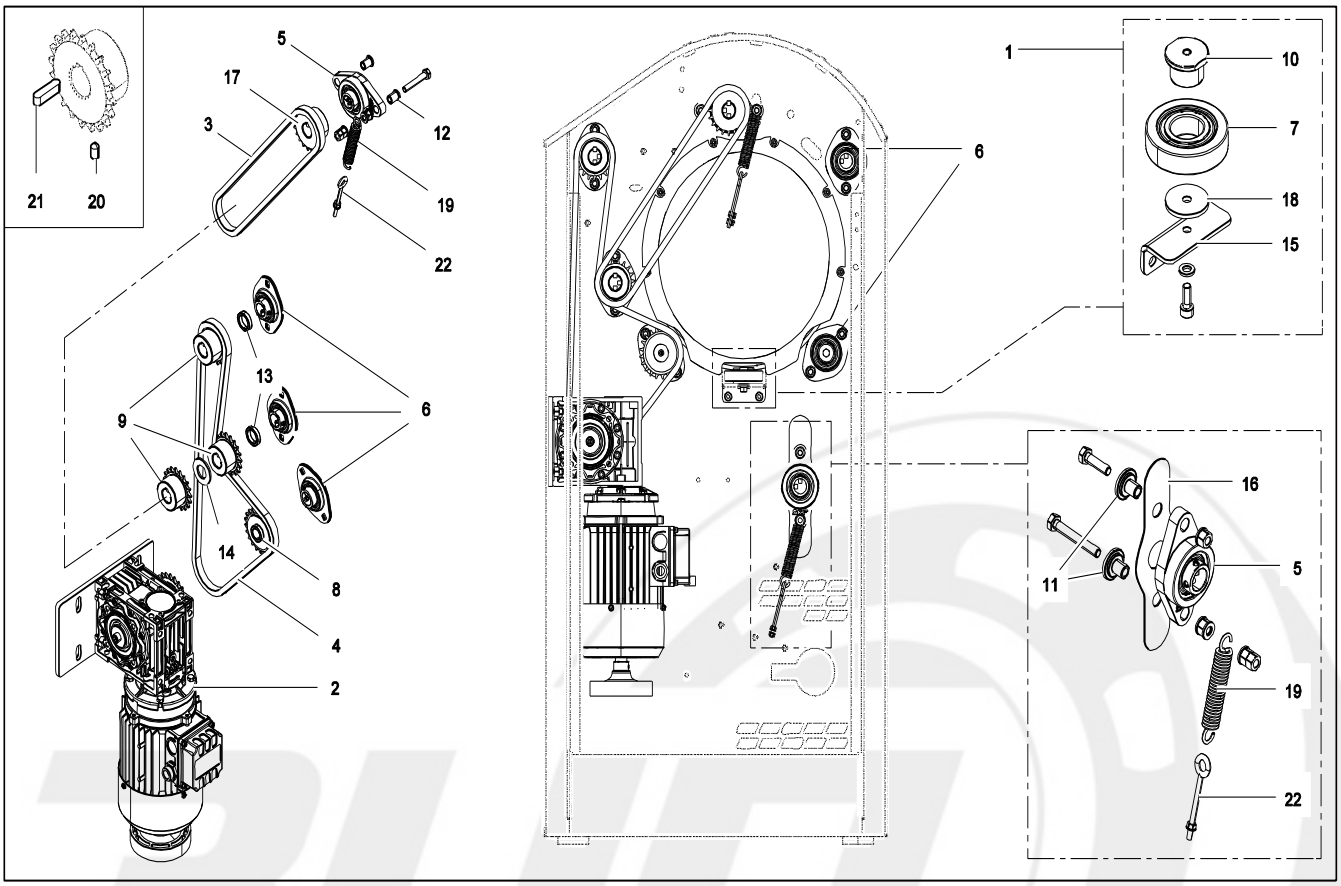

Pos.	Ref.	Q.ty	Descrizione	Description	Da/From	A/To
1	1030601A	1	ASSEMBLATO	ASSEMBLED		
2	MCA0012	1	MCA - MOTORIDUTTORE	GEARMOTOR		
3	1943CAP079A0	1	CATENA	CHAIN		
4	1943CAP114C0	1	CATENA	CHAIN		
5	1937CUFYTJ20	2	CUSCINETTO	BEARING		
6	1937CUPFT20T	5	CUSCINETTO	BEARING		
7	1937R361205R	1	CUSCINETTO	BEARING		
8	1985PIT21P38	1	PIGNONE	PINION		
9	2030512X	3	PIGNONE	PINION		
10	2030624A	1	PERNO	PIN		
11	2030631A	2	BOCCOLA	BUSHING		
12	2030632X	2	BOCCOLA	BUSHING		
13	2030634X	2	DISTANZIALE	SPACER		
14	2030635A	1	DISTANZIALE	SPACER		
15	2050111X	1	STAFFA	BRACKET		
16	2051133X	1	TAPPO	CAP		
17	2080207X	1	PIGNONE	PINION		
18	2090202X	1	RONDELLA	WASHER		
19	3940MO172896	2	MOLLA	SPRING		
20	4936GRF1006M	1	GRANO	DOWEL		
21	4936LIN06625	4	LINGUETTA	KEY		
22	4936TIROC066	2	TIRANTE	TIE-ROD		

C21IMB3BOEXA

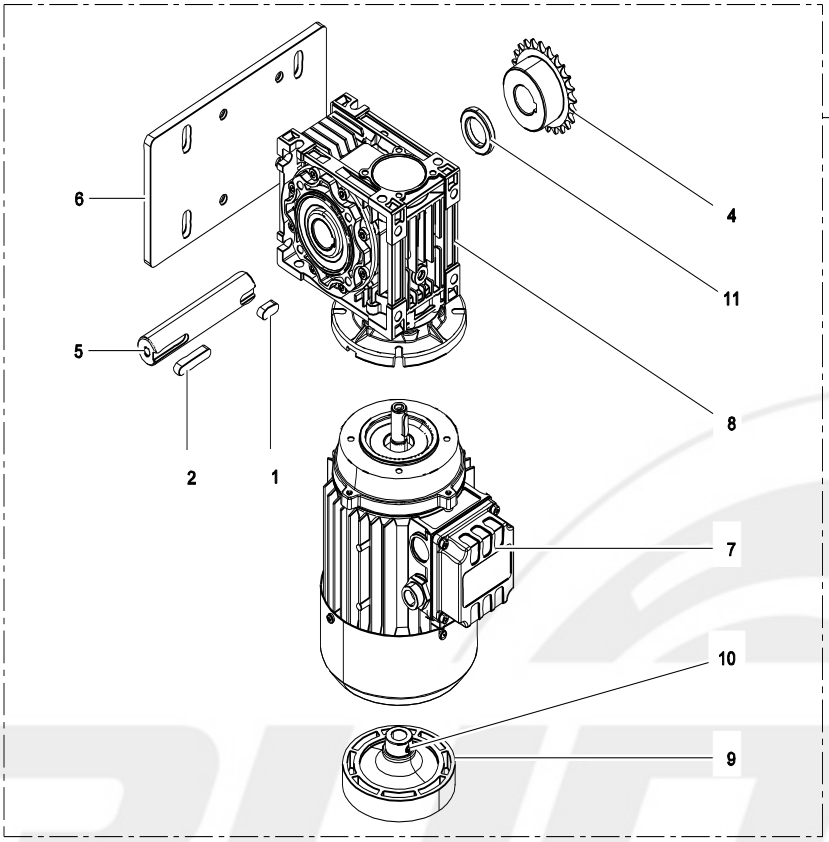

Pos.	Ref.	Q.ty	Descrizione	Description	Da/From	A/To
1	0936CH080720	1	LINGUETTA	KEY		
2	0936CH080740	1	LINGUETTA	KEY		
3	1030706X	1	ASSEMBLATO	ASSEMBLED		
4	2030513X	1	PIGNONE	PINION		
5	2030786X	1	ALBERO	SHAFT		
6	2031110X	1	PIASTRA	PLATE		
7	2955MOTXS715	1	MOTORE	MOTOR		
8	2955RNMRV050	1	RIDUTTORE	REDUCTION GEAR		
9	4040603X	1	VOLANTINO	HANDWHEEL		
10	4936GRAPP6X8	1	GRANO	DOWEL		
11	2030821X	1	DISTANZIALE	SPACER		

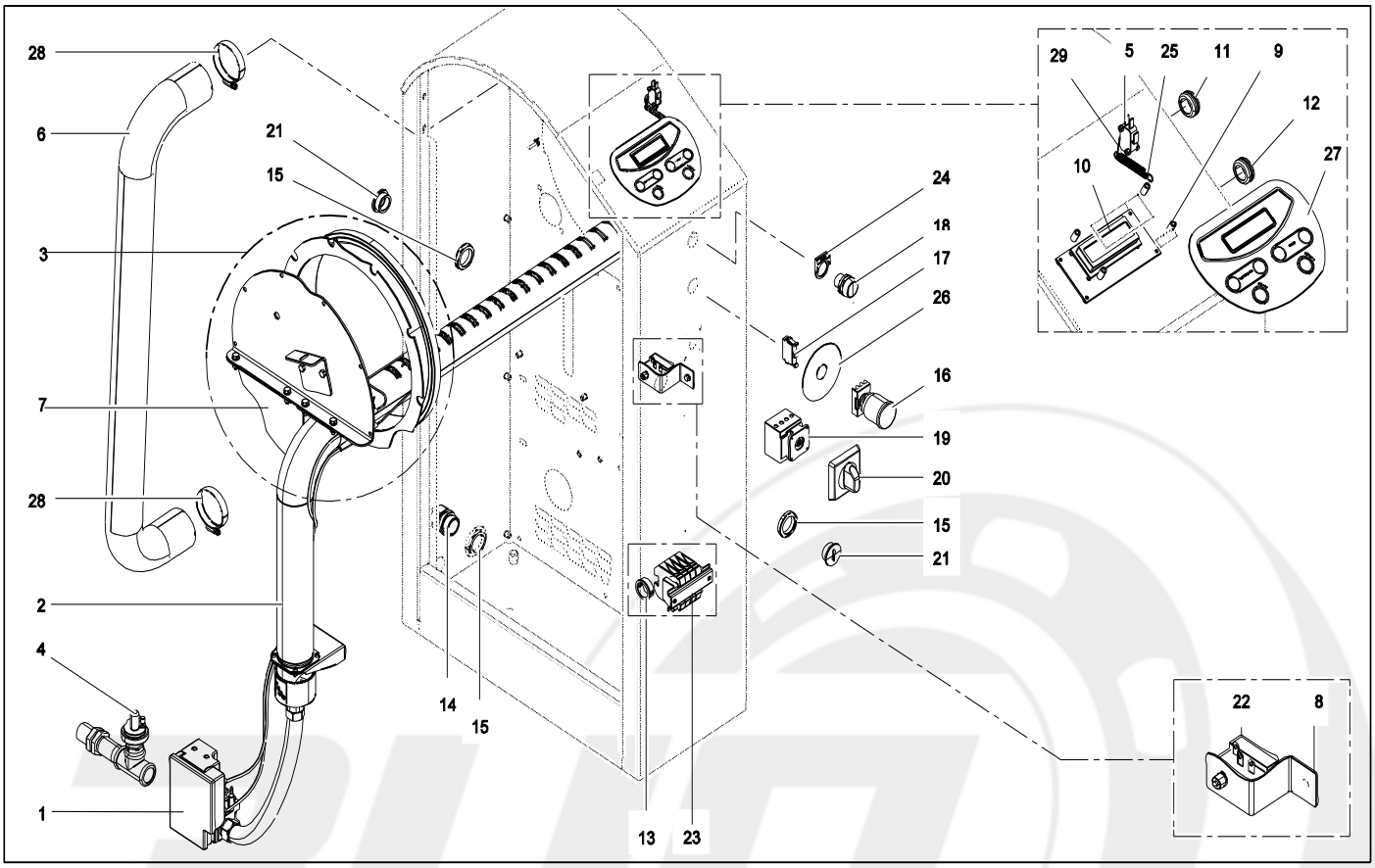

Pos.	Ref.	Q.ty	Descrizione	Description	Da/From	A/To
1	MCA0016	1	MCA - DETTAGLIO	DETAIL		
2	MCA0016	2	MCA - DETTAGLIO	DETAIL		
3	MCA0016	1	MCA - DETTAGLIO	DETAIL		
4	MCA0016	1	MCA - DETTAGLIO	DETAIL		
5	2950MICIN316	1	MICROINTERRUTTORE	MICROSWITCH		
6	1960TUACC060	1	TUBO	TUBE		
7	2030636A	1	COPERCHIO	COVER		
8	2040502A	1	STAFFA	BRACKET		
9	2950DISCI127	4	DISTANZIALE	SPACER		
10	2950DISPLIM7	1	SCHEDA DISPLAY	DISPLAY BOARD		
11	2950PASCAG11	2	PASSACAVO	CABLE GUIDE		
12	2950PG021	1	PRESSACAVO	CABLE CLAMP		
13	2950PASTSB30	1	PASSACAVO	CABLE GUIDE		
14	2950PG021	1	PRESSACAVO	CABLE CLAMP		
15	2950PGD21	1	DADO PER PRESSACAVO	CABLE HOLDING NUT		
16	2950PULEM248	1	PULSANTE EMERGENZA	EMERGENCY BUTTON		
17	2950PULEM494	2	CONTATTO	CONTACT		
18	2950PURRFDT3	1	PULSANTE ROSSO	RED BUTTON		
19	MCA0029	1	MCA - VARIANTI	ELECTRIC HEATING		
20	MCA0029	1	MCA - VARIANTI	ELECTRIC HEATING		
21	2950PG021	1	PRESSACAVO	CABLE CLAMP		
22	2950TERSI874	1	TERMOSTATO	THERMOSTAT		
23	MCA0029	1	MCA - VARIANTI	ELECTRIC HEATING		
24	3940ETRES186	1	TARGA	RATING PLATE		
25	3940MO781046	1	MOLLA	SPRING		
26	4021101A	1	DISCO EMERGENZA	EMERGENCY DISK		
27	4080202X	1	TASTIERA	KEYPAD		
28	4936FAS12507	2	FASCETTA	CLAMP		
29	2950MISAL316	1	LEVA	LEVER		

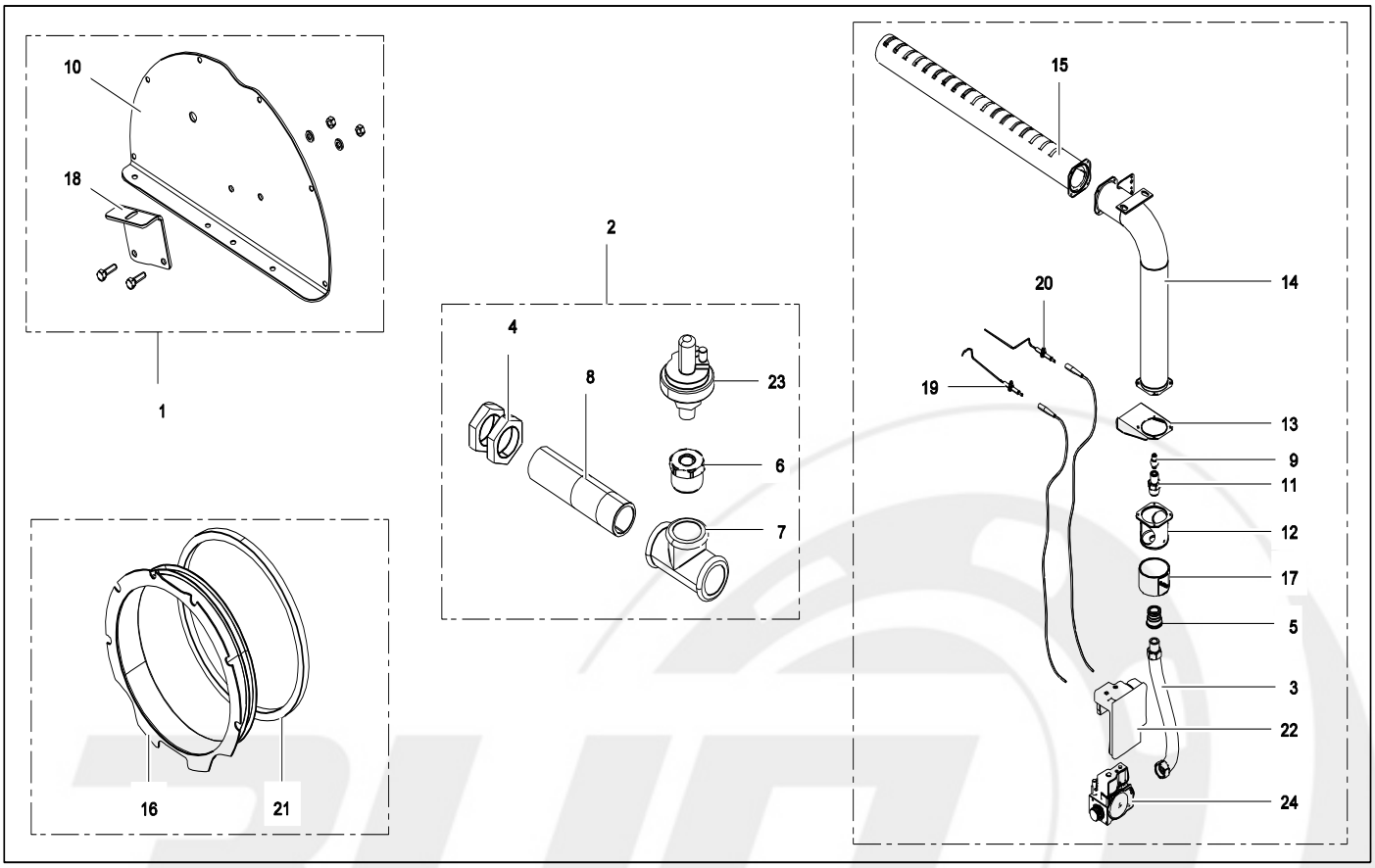

Pos.	Ref.	Q.ty	Descrizione	Description	Da/From	A/To
1	1040230C	1	ASSEMBLATO	ASSEMBLED		
2	1040401A	1	ASSEMBLATO	ASSEMBLED		
3	1960FLEST185	1	TUBO	TUBE		
4	1960GHZNC	2	GHIERA	RING NUT		
5	1960MOFF1234	1	MANICOTTO	COUPLING		
6	1960RIDMF314	1	RIDUZIONE	REDUCTION		
7	1960TEUGU3/4	1	RACCORDO A T	UNION TEE		
8	1960TROZN342	1	TRONCHETTO	STUB PIPE		
9	1970UGEAL480	1	UGELLO	NOZZLE		
10	2030417A	1	FLANGIA	FLANGE		
11	2030616A	1	RIDUZIONE	REDUCTION		
12	2030617A	1	COLLARE	COLLAR		
13	2030758X	1	STAFFA	BRACKET		
14	20307C1X	1	BRUCIATORE	BURNER		
15	2040503A	1	BRUCIATORE	BURNER		
16	2030925B	1	FLANGIA	FLANGE		
17	2051131X	1	COLLARE	COLLAR		
18	2051206A	1	STAFFA	BRACKET		
19	2100216X	1	CANDELA DI ACCENSIONE	IGNITION PLUG		
20	2100217X	1	SENSORE DI	IONIZATION SENSOR		
21	3945TRQ13X13	1	TRECCIA IN FIBRA DI	FIBERGLASS PLAIT		
22	3970ACCEN414	1	SCHEDA	ELECTRONIC BOARD		
23	3970PRESSGAS	1	PRESSOSTATO	PRESSURE SWITCH		
24	3970VA840016	1	VALVOLA	VALVE		

C21IMB3BOEXA

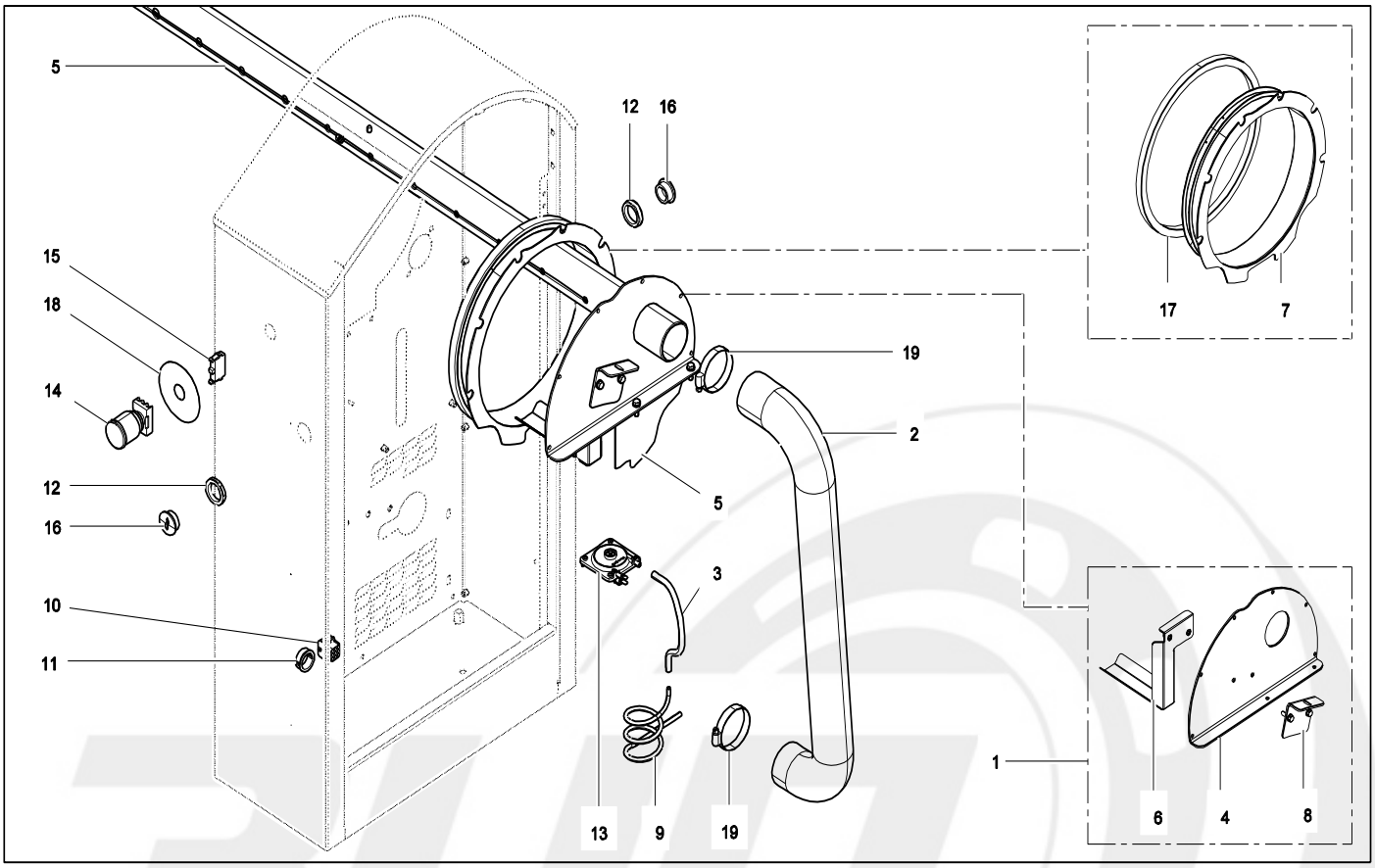

Pos.	Ref.	Q.ty	Descrizione	Description	Da/From	A/To
1	1040301C	1	ASSEMBLATO	ASSEMBLED		
2	1960TUACC060	1	TUBO	TUBE		
3	1960TUBSI509	0	TUBO SILICONE	SYLICON HOSE		
4	2030416A	1	FLANGIA	FLANGE		
5	2030637A	1	NO DESCRIPTION	NO DESCRIPTION		
6	2030801A	1	NO DESCRIPTION	NO DESCRIPTION		
7	2030925B	1	FLANGIA	FLANGE		
8	2051206A	1	STAFFA	BRACKET		
9	2090308X	1	NO DESCRIPTION	NO DESCRIPTION		
10	2950CO480707	1	CONNETTORE	CONNECTOR		
11	2950PASTSB30	1	PASSACAVO	CABLE GUIDE		
12	2950PGD21	1	DADO PER PRESSACAVO	CABLE HOLDING NUT		
13	2950PRES6065	1	NO DESCRIPTION	NO DESCRIPTION		
14	2950PULEM248	1	PULSANTE EMERGENZA	EMERGENCY BUTTON		
15	2950PULEM494	2	CONTATTO	CONTACT		
16	2950TAPPG021	2	TAPPO	CAP		
17	3945TRQ13X13	1	TRECCIA IN FIBRA DI	FIBERGLASS PLAIT		
18	4021101A	1	DISCO EMERGENZA	EMERGENCY DISK		
19	4936FAS12507	2	FASCETTA	CLAMP		

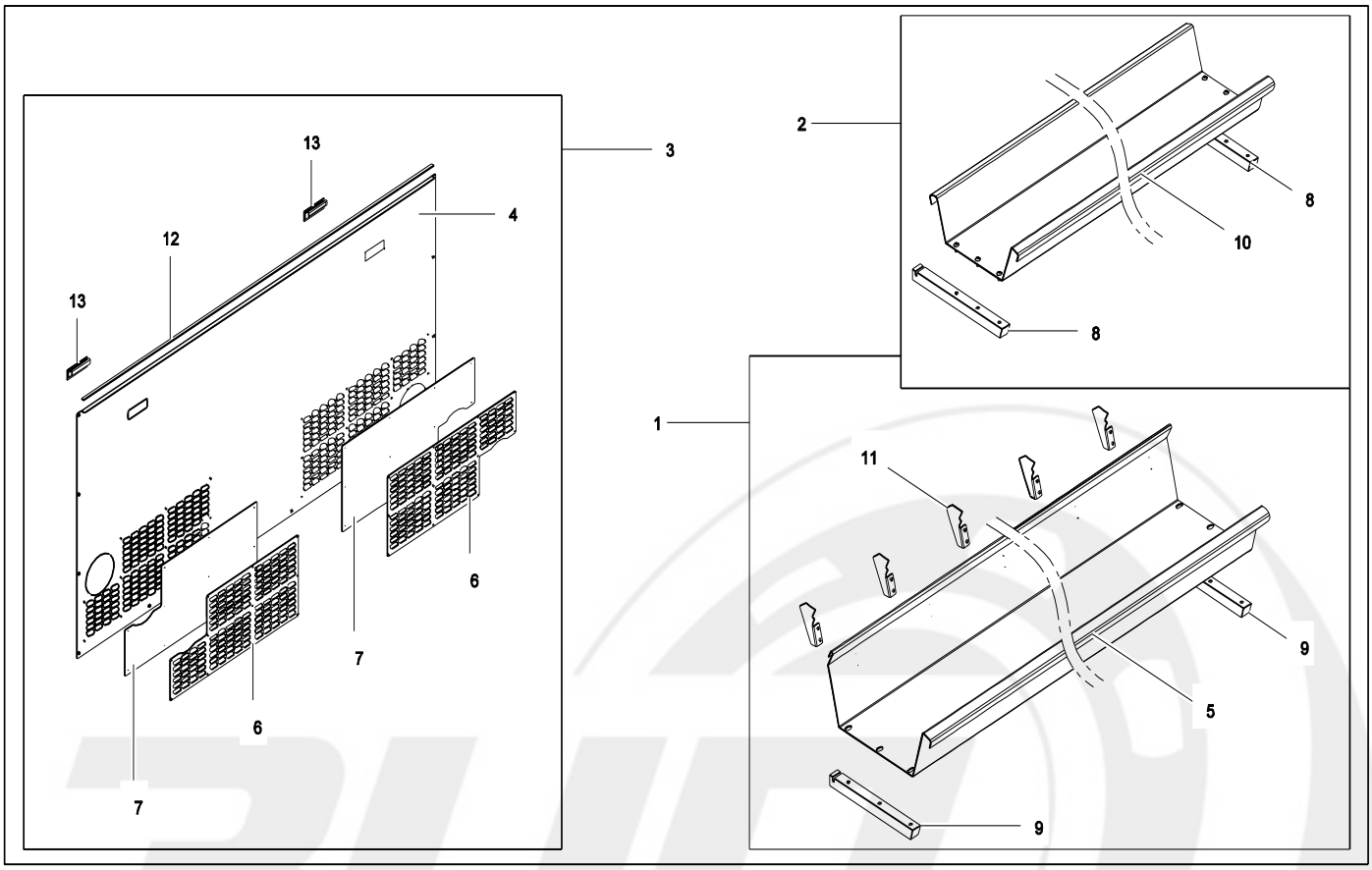

Pos.	Ref.	Q.ty	Descrizione	Description	Da/From	A/To
1	1040309X	1	NO DESCRIPTION	NO DESCRIPTION		
2	1040310X	1	NO DESCRIPTION	NO DESCRIPTION		
3	1060304X	1	NO DESCRIPTION	NO DESCRIPTION		
4	2031109B	1	NO DESCRIPTION	NO DESCRIPTION		
5	2051121X	1	NO DESCRIPTION	NO DESCRIPTION		
6	2060302X	2	SUPPORTO FILTRO	FILTER SUPPORT		
7	2060303A	2	FILTRO	FILTER		
8	3030918A	2	SUPPORTO	SUPPORT		
9	3030919B	2	SUPPORTO	SUPPORT		
10	3030922X	1	NO DESCRIPTION	NO DESCRIPTION		
11	3051129X	9	STACCA-BIANCHERIA	DETACHING BLADE		
12	3940GUAER105	2	GUARNIZIONE	GASKET		
13	3941MANP2ESS	2	MANIGLIA	HANDLE		

C21IMB3BOEXA

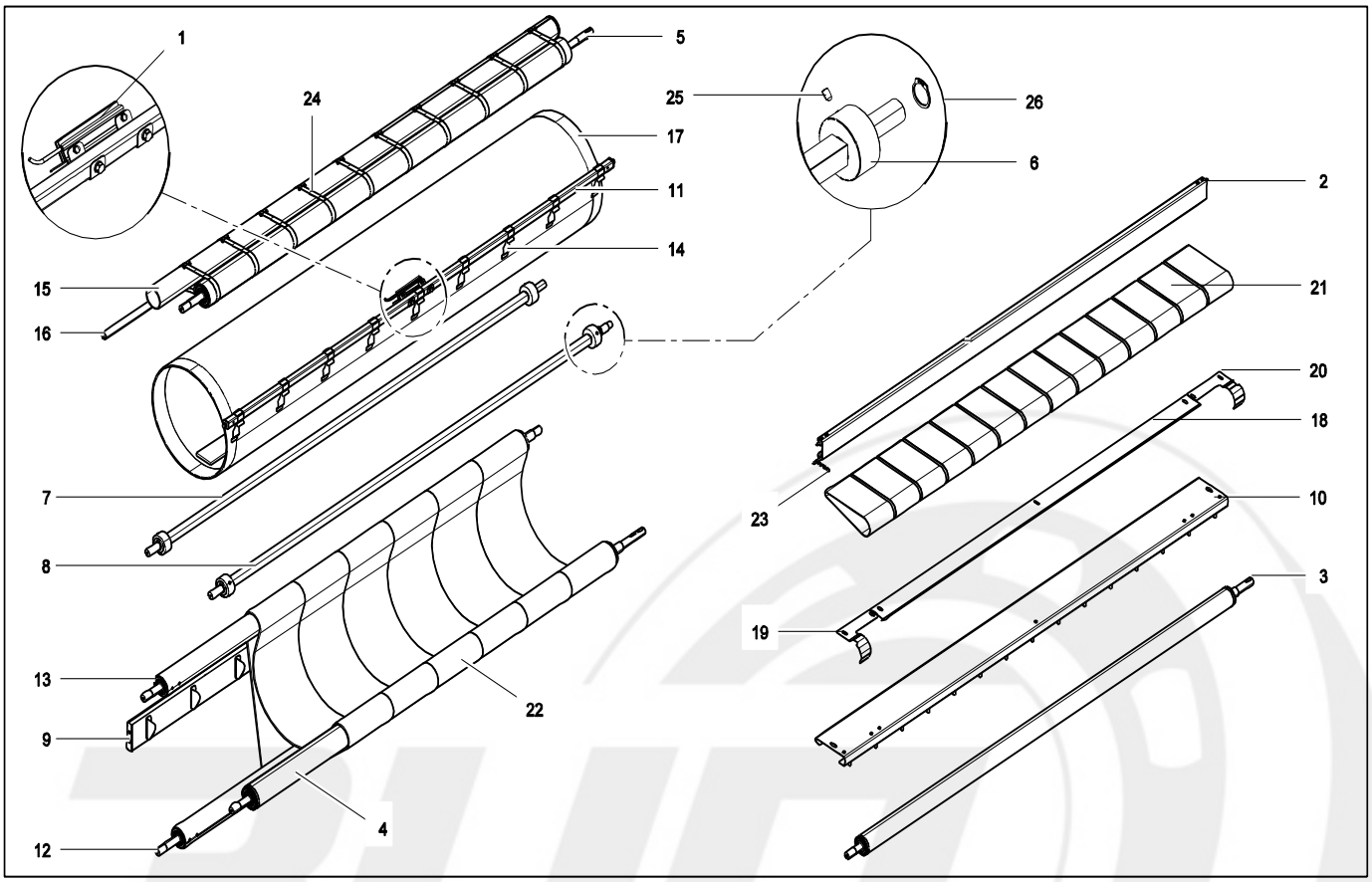

Pos.	Ref.	Q.ty	Descrizione	Description	Da/From	A/To
1	MCA0021	1	MCA - DETTAGLIO			
2	MCA0021	1	MCA - DETTAGLIO			
3	MCA0021	1	MCA - DETTAGLIO			
4	MCA0021	1	MCA - DETTAGLIO			
5	MCA0021	1	MCA - DETTAGLIO			
6	2030601B	4	RUOTA	WHEEL		
7	2030342B	1	ASTA			
8	2030341B	1	ASTA			
9	2030333B	1	PROFILO	SECTION		
10	2030436B	1	TAVOLA DI	INTRODUCTION TABLE		
11	2030629X	1	ALBERO	SHAFT		
12	2030329B	1	RULLO	ROLLER		
13	2030330A	1	RULLO	ROLLER		
14	2030779X	9	STACCA-BIANCHERIA	DETACHING BLADE		
15	20307B0B	1	CONDOTTO			
16	2030928X	1	ASTA			
17	2040316X	1	RULLO	ROLLER		
18	2080402X	1	PROTEZIONE	PROTECTION		
19	2080403X	1	CARTER			
20	2080404X	1	CARTER			
21	3940BAINT427	14	BANDA INTRODUZIONE	INTRODUCTION BELT		
22	3940BAST1766	11	BANDA STIRATURA	IRONING BELT		
23	3940MO781046	1	MOLLA	SPRING		
24	3940NANOM013	0	BANDA STIRATURA	IRONING BELT		
25	4936GRF1006M	1	GRANO	DOWEL		
26	4939ANELSSP2	1	ANELLO SEEGER	CIRCLIP		

C21IMB3BOEXA

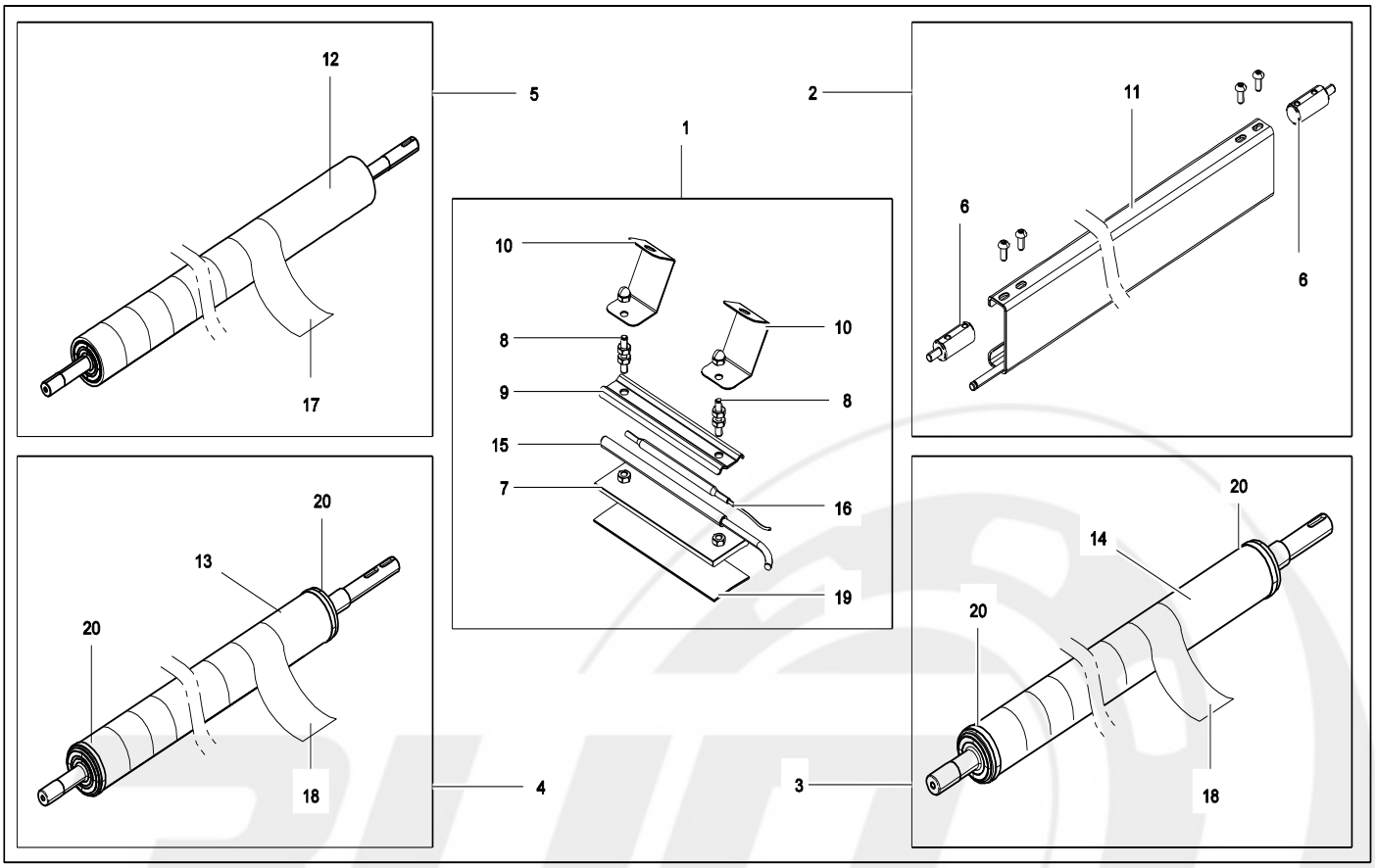

Pos.	Ref.	Q.ty	Descrizione	Description	Da/From	A/To
1	1030602A	1	ASSEMBLATO	ASSEMBLED		
2	1030720X	1	NO DESCRIPTION	NO DESCRIPTION		
3	1031004X	1	NO DESCRIPTION	NO DESCRIPTION		
4	1031002X	1	NO DESCRIPTION	NO DESCRIPTION		
5	1031003X	1	NO DESCRIPTION	NO DESCRIPTION		
6	2030404A	2	PERNO	PIN		
7	2030625A	1	NO DESCRIPTION	NO DESCRIPTION		
8	2030626X	2	NO DESCRIPTION	NO DESCRIPTION		
9	2030627A	1	NO DESCRIPTION	NO DESCRIPTION		
10	2030628A	2	SUPPORTO	SUPPORT		
11	2030620X	1	NO DESCRIPTION	NO DESCRIPTION		
12	2030328A	1	NO DESCRIPTION	NO DESCRIPTION		
13	2030331A	1	NO DESCRIPTION	NO DESCRIPTION		
14	2030332A	1	NO DESCRIPTION	NO DESCRIPTION		
15	2950SENS2PT1	1	SONDA TEMPERATURA	TEMPERATURE PROBE		
16	2950TERSI874	1	TERMOSTATO	THERMOSTAT		
17	3940BARPR051	7	BANDA RULLO PRESSORE	PRESSING ROLLER BELT		
18	3940NAGSI250	0	NASTRO GOMMA	RUBBER TAPE		
19	3940TESV3030	0	NO DESCRIPTION	NO DESCRIPTION		
20	4936FA030065	4	FASCETTA	CLAMP		

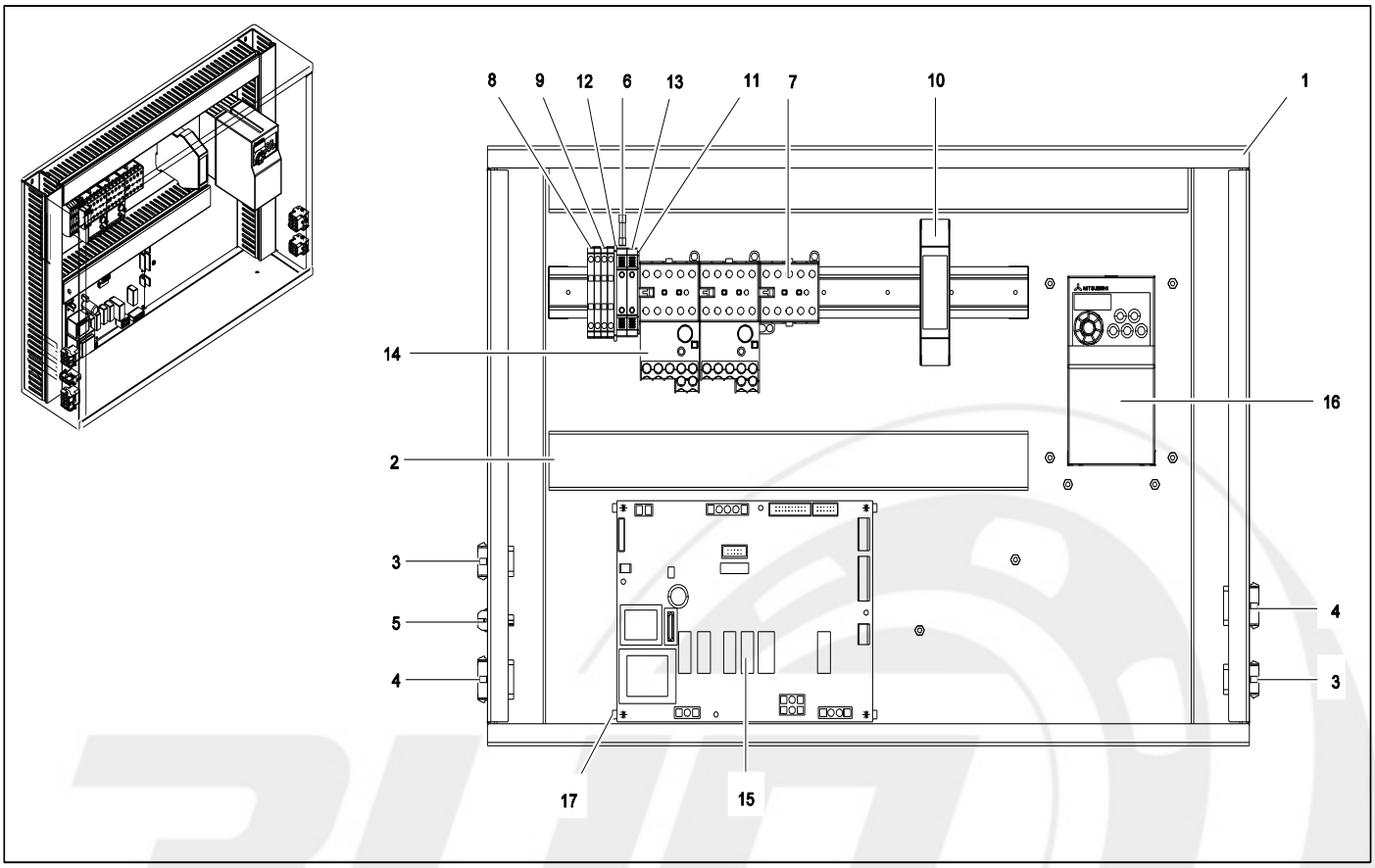

Pos.	Ref.	Q.ty	Descrizione	Description	Da/From	A/To
1	2051118A	1	SCATOLA	BOX		
2	2950CANG4060	2	CANALINA			
3	2950CO480707	1	CONNETTORE	CONNECTOR		
4	2950CO480709	2	CONNETTORE	CONNECTOR		
5	2950CON4VFEM	1	CONNETTORE	CONNECTOR		
6	2950FUSIB01A	2	FUSIBILE	FUSE		
7	2950MINMO408	3	MINICONTATTORE	CONTACTOR		
8	2950MOMBL025	1	MORSETTO	CLAMP		
9	2950MOMMA025	3	MORSETTO	CLAMP		
10	2950MSCSAR21	1	MODULO DI SICUREZZA			
11	2950PIASWAP	1	PIASTRINA TERMINALE	END PLATE		
12	2950PIATE	1	PIASTRINA TERMINALE	END PLATE		
13	2950PORT1011	2	PORTAFUSIBILE	FUSE HOLDER		
14	2950RETER426	2	RELÉ	RELAY		
15	2952SCHESIM7	1	SCHEDA	ELECTRONIC BOARD		
16	2955FRD72S004K	1	NO DESCRIPTION	NO DESCRIPTION		
17	3940DISPL6MM	4	DISTANZIALE	SPACER		

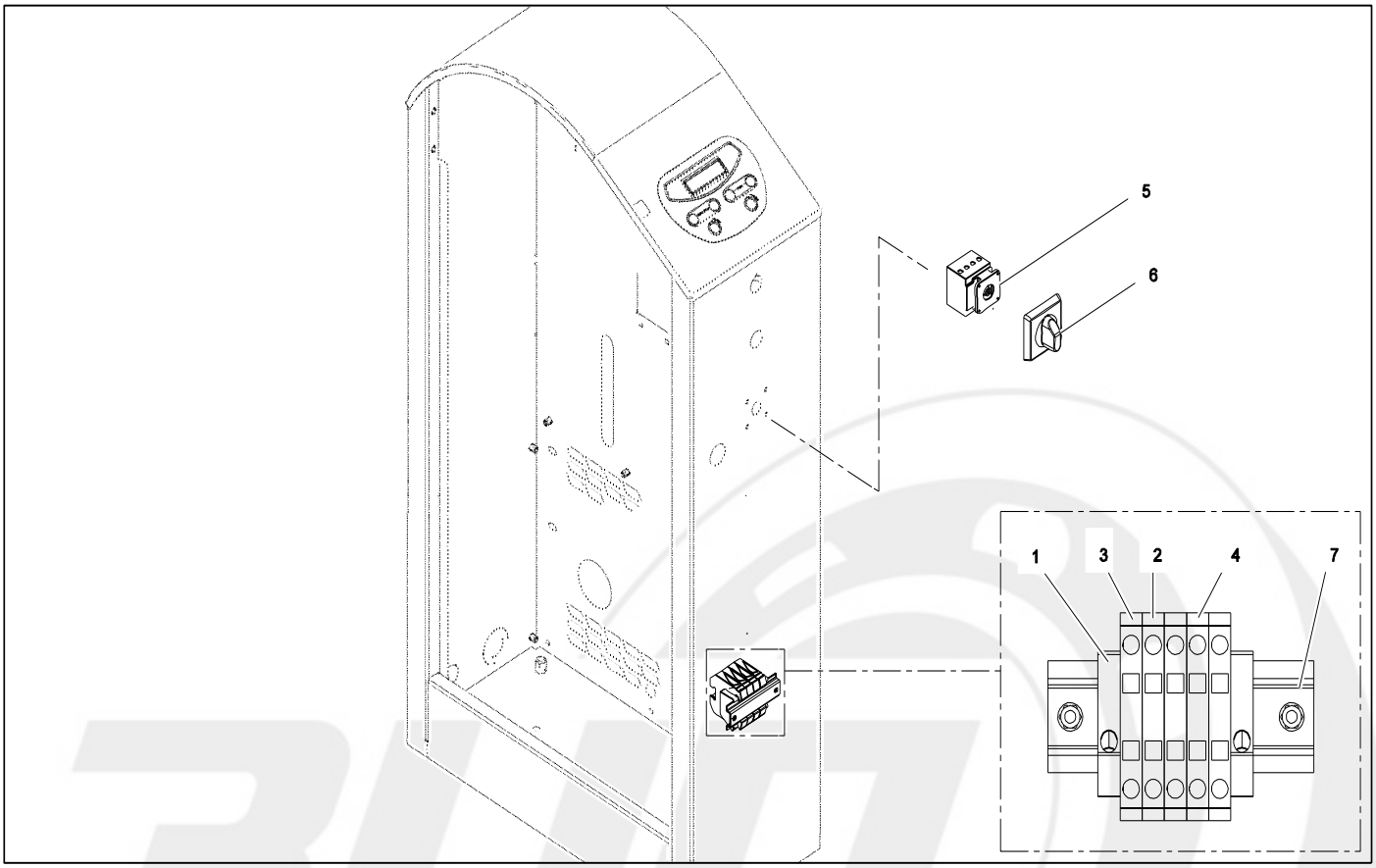

Pos.	Ref.	Q.ty	Descrizione	Description	Da/From	A/To
1	2950FERMOREW	1	FERMO MORSETTO	TERMINAL HOLDER		
2	2950MOMBL025	1	MORSETTO	CLAMP		
3	2950MOMGV025	1	NO DESCRIPTION	NO DESCRIPTION		
4	2950MOMMA025	1	MORSETTO	CLAMP		
5	2950SEZ16794	1	SEZIONATORE	KNIFE SWITCH		
6	2950SEZOH156	1	MANIGLIA	HANDLE		
7	3050109A	1	GUIDA OMEGA	OMEGA SLIDE		

8(800)500 69 51

C21IMB3BOEXA

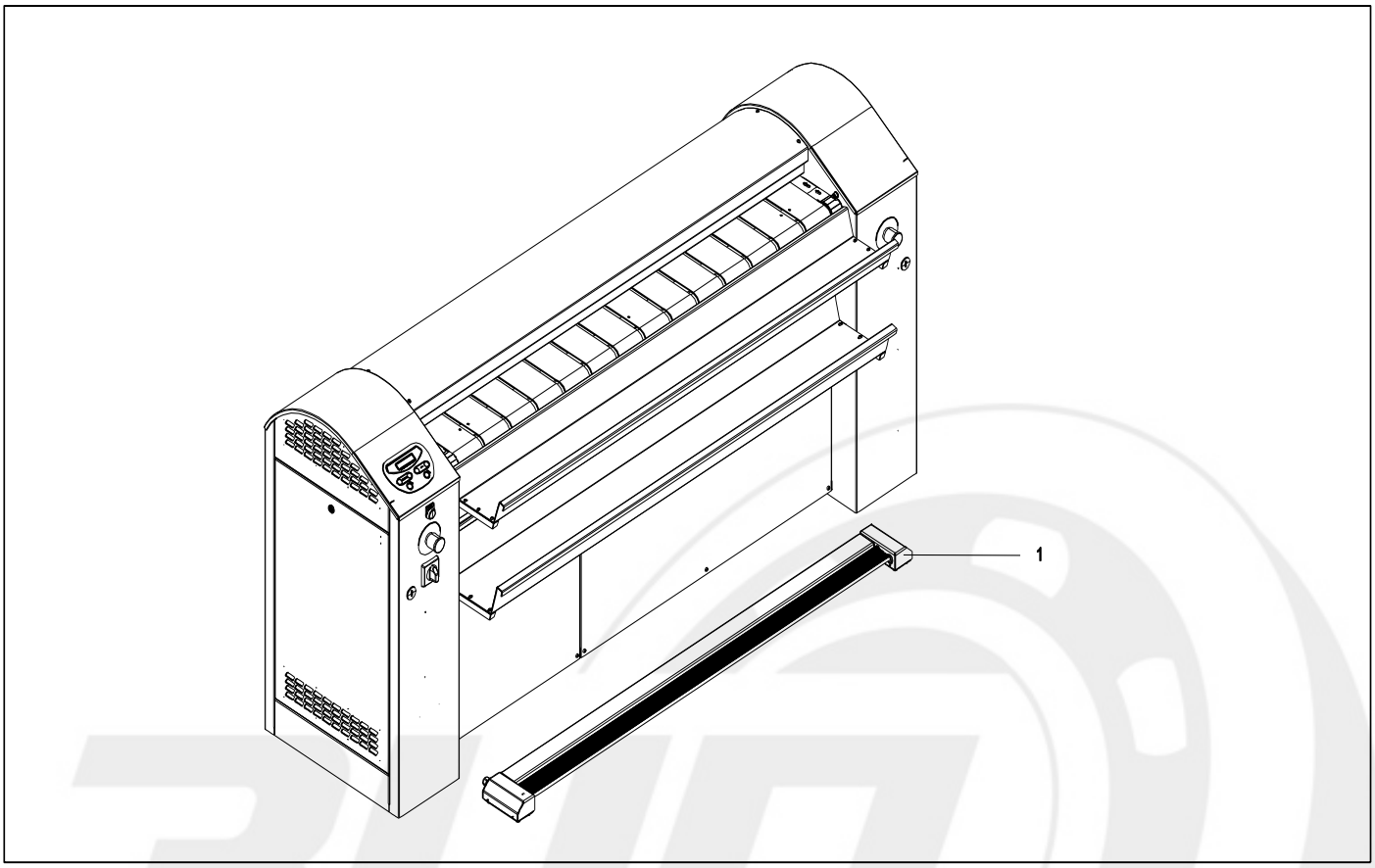

Pos.	Ref.	Q.ty	Descrizione	Description	Da/From	A/To
1	MCA0099	1	NON DISPONIBILE	NOT AVAILABLE		

info@zipnaskladе.ru
8(800)500-69-51