Catalogo Parti Di Ricambio

Spare Parts List

info@zipnasklade.ru

C15IMB3BAEXA

8(800)500-69-51

26-03-2012

INDICE 2
INDEX *2*
MCA - ASSIEME GENERALE 3
MAIN GROUP *3*
MCA - ASSIEME SPALLA SINISTRA 4
LEFT SIDE GROUP *4*
MCA - ASSIEME CENTRALE 5
CENTRAL GROUP *5*
MCA - ASSIEME SPALLA DESTRA 6
RIGHT SIDE GROUP *6*
MCA - CARPENTERIA SPALLA SX 7
STRUCTURE *7*
MCA - CARPENTERIA SPALLA DX 8
MCA - TRASMISSIONE SPALLA SX 9
GEARING *9*
MCA - TRASMISSIONE SPALLA DX 10
MCA - MOTORIDUTTORE 11
GEARMOTOR *11*
MCA - RISCALDAMENTO SPALLA SX 12
HEATING *12*
MCA - DETTAGLIO RISCALDAMENTO 13
DETAIL *13*
MCA - RISCALDAMENTO SPALLA DX 14
MCA - CARPENTERIE GRUPPO CENTRALE 15
STRUCTURE *15*
MCA - GRUPPO CENTRALE 16
MCA - DETTAGLIO GRUPPO CENTRALE 17
MCA - QUADRO ELETTRICO 18
BOARD *18*
MCA - VARIANTI ELETTRICE RISCALDAMENTO 19
ELECTRIC HEATING OPTION *19*
OPTIONAL 20
OPTION *20*

info@zipnasklade.ru
8(800)500-69-51

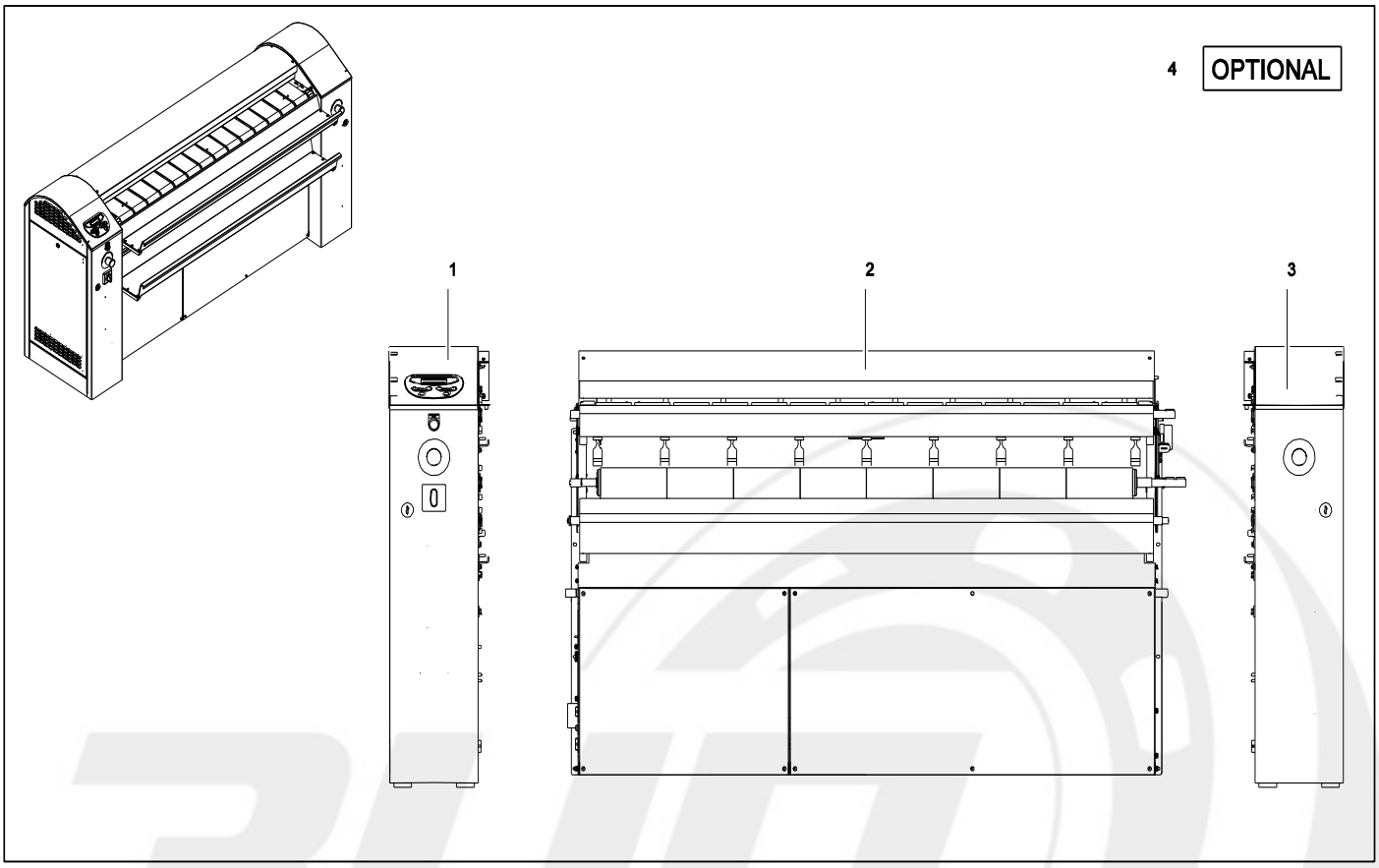

Pos.	Ref.	Q.ty	Descrizione	Description	Da/From	A/To
1	MCA0002	1	MCA - ASSIEME SPALLA	LEFT SIDE GROUP		
2	MCA0004	1	MCA - ASSIEME CENTRALE	CENTRAL GROUP		
3	MCA0006	1	MCA - ASSIEME SPALLA	RIGHT SIDE GROUP		
4	MCA0100	1	OPTIONAL	OPTION		

info@zippaskiade.ru
8(800)500-69-51

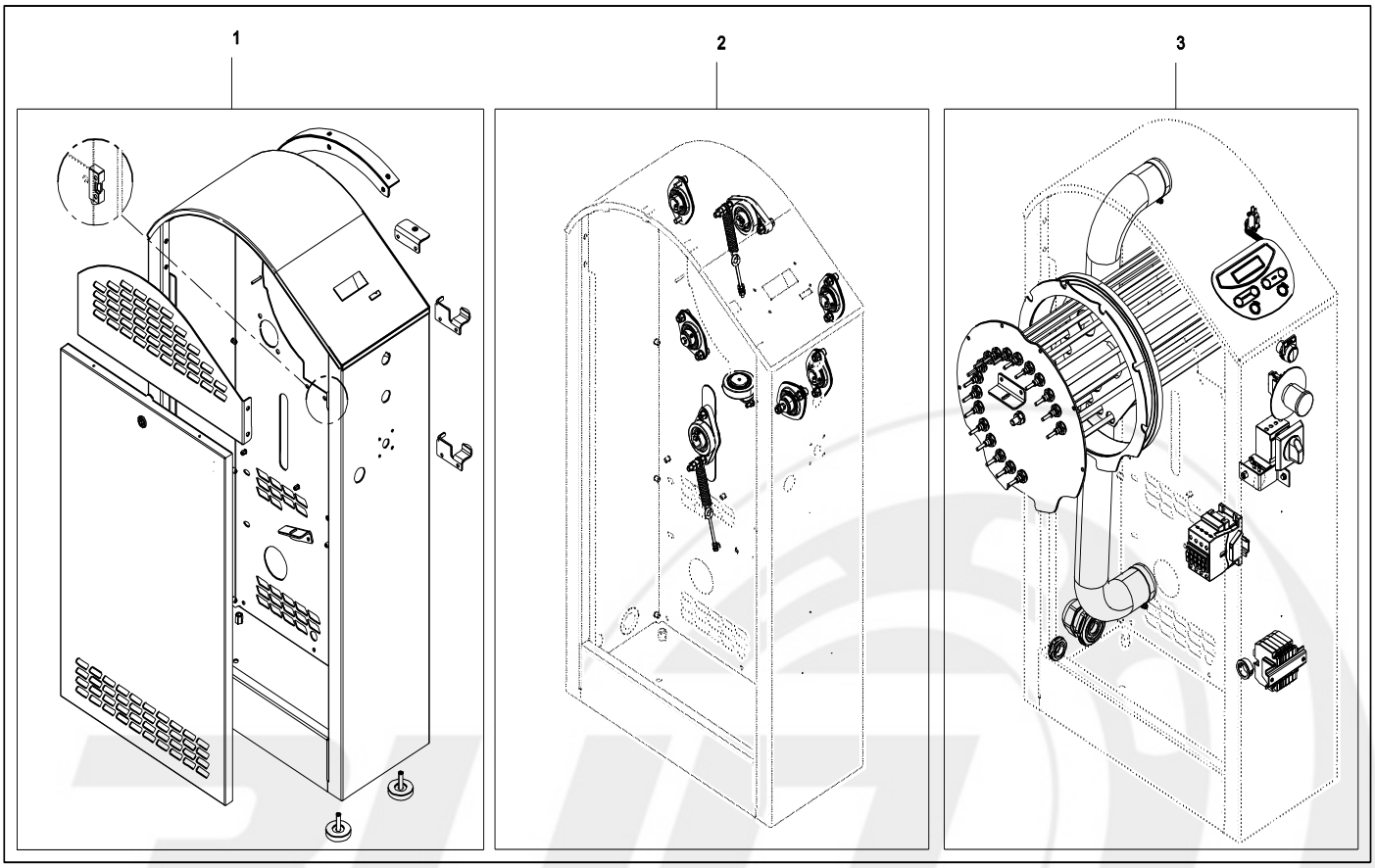

Pos.	Ref.	Q.ty	Descrizione	Description	Da/From	A/To
1	MCA0008	1	MCA - CARPENTERIA	STRUCTURE		
2	MCA0010	1	MCA - TRASMISSIONE	GEARING		
3	MCA0013	1	MCA - RISCALDAMENTO	HEATING		

info@zippaskiade.ru
8(800)500-69-51

C15IMB3BAEXA

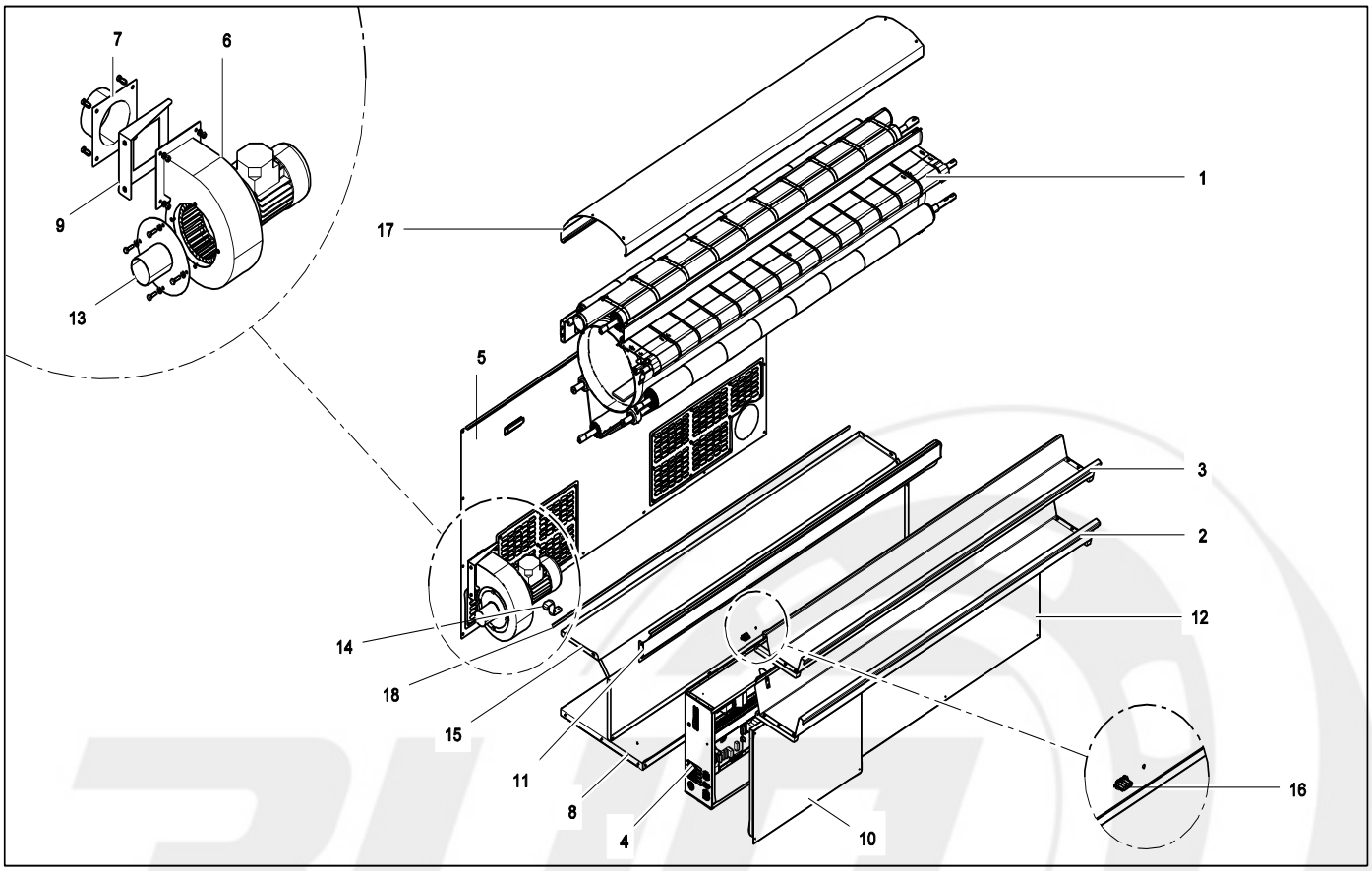

Pos.	Ref.	Q.ty	Descrizione	Description	Da/From	A/To
1	MCA0020	1	MCA - GRUPPO			
2	MCA0019	1	MCA - CARPENTERIE	STRUCTURE		
3	MCA0019	1	MCA - CARPENTERIE	STRUCTURE		
4	MCA0022	1	MCA - QUADRO	BOARD		
5	MCA0019	1	MCA - CARPENTERIE	STRUCTURE		
6	1732VENTO3CA	1	VENTILATORE	FAN		
7	1906RACQTMCA	1	RACCORDO	UNION		
8	2030713C	1	BASE	BASE		
9	2030785A	1	STAFFA	BRACKET		
10	2030788B	1	COPERCHIO	COVER		
11	20307A1B	1	PROFILO	SECTION		
12	20307A9B	1	FRONTALINO BASSO	BELOW FRONTAL PANEL		
13	2030936X	1	FLANGIA	FLANGE		
14	2040302X	1	STAFFA	BRACKET		
15	2051125A	1	COPERCHIO	COVER		
16	2950CON4VFEM	1	CONNETTORE	CONNECTOR		
17	3030775B_B	1	COPERCHIO	COVER		
18	3940GUAER105	2	GUARNIZIONE	GASKET		

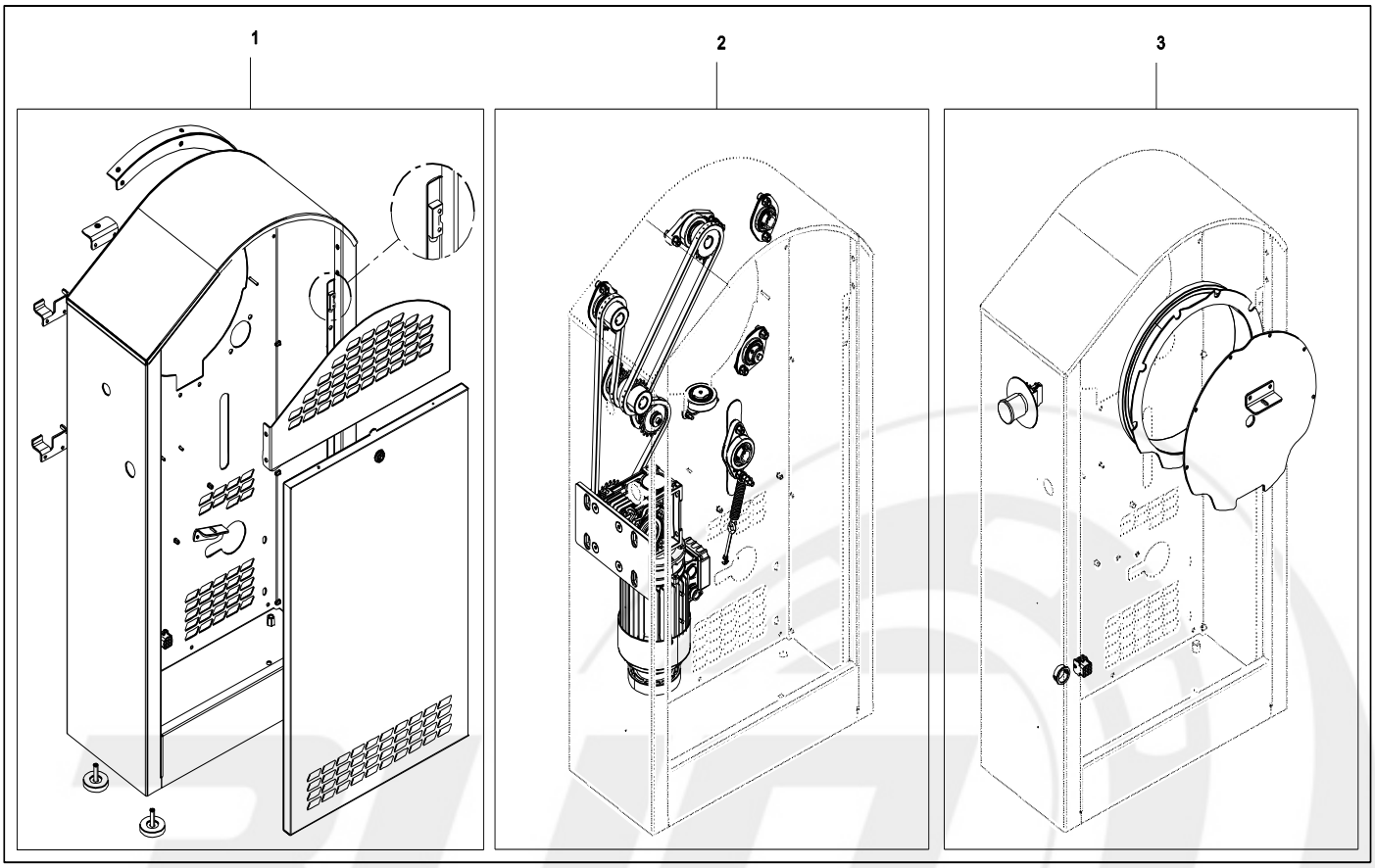

Pos.	Ref.	Q.ty	Descrizione	Description	Da/From	A/To
1	MCA0009	1	MCA - CARPENTERIA			
2	MCA0011	1	MCA - TRASMISSIONE			
3	MCA0017	1	MCA - RISCALDAMENTO			

info@zippaskiade.ru
8(800)500-69-51

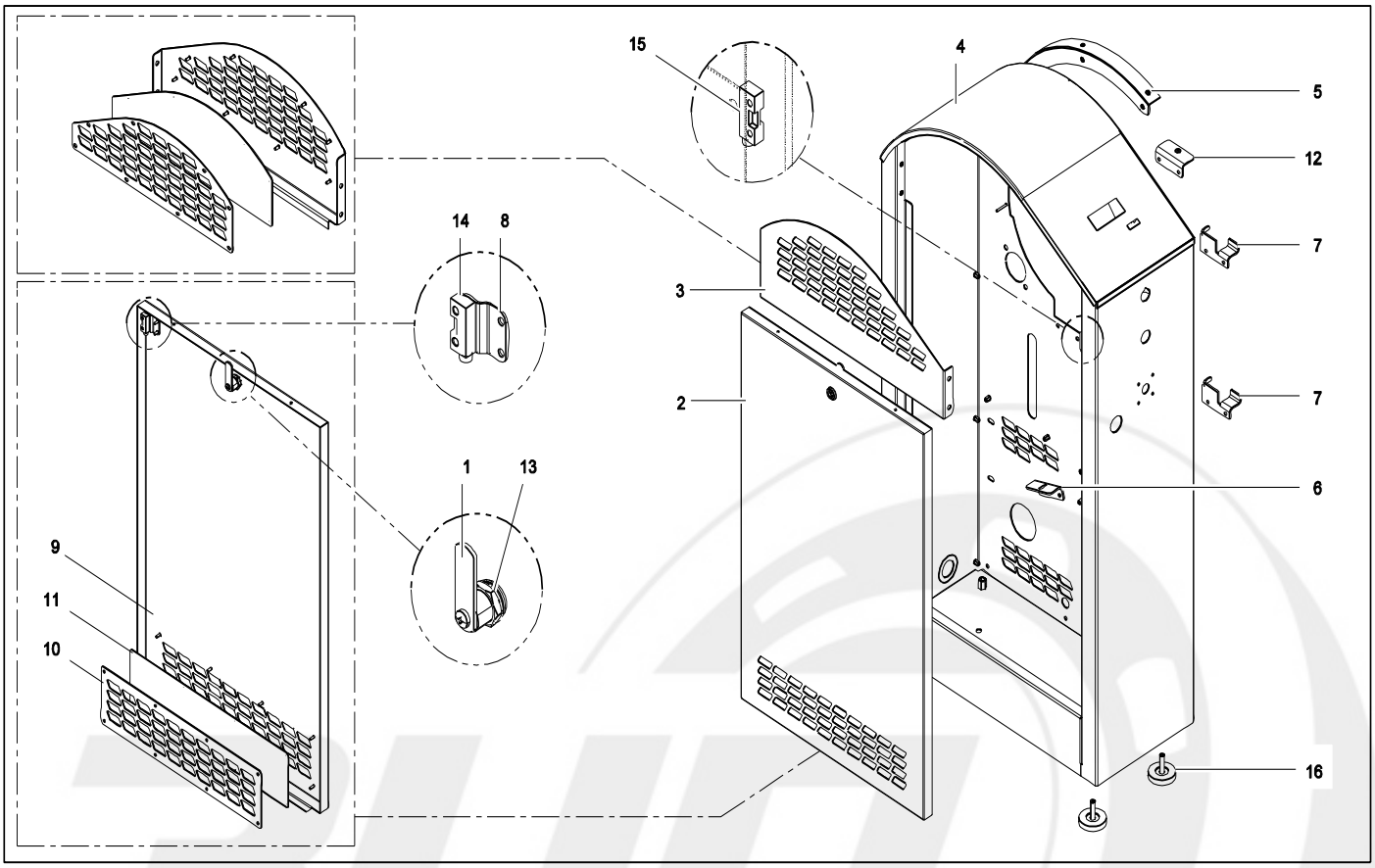

Pos.	Ref.	Q.ty	Descrizione	Description	Da/From	A/To
1	0000LELDR46	1	LEVA	LEVER		
2	1031101X_B	1	FIANCO COMPLETO	COMPLETE SIDE		
3	1080914X_B	1	FIANCO SUPERIORE	ABOVE SIDE		
4	2030508E_B	1	SPALLA SINISTRA	LEFT SIDE		
5	2030818B_B	1	STAFFA	BRACKET		
6	2030820A	1	STAFFA	BRACKET		
7	2030915A	2	STAFFA	BRACKET		
8	2031123X	1	STAFFA	BRACKET		
9	2051124X_B	1	FIANCO COMPLETO	COMPLETE SIDE		
10	2051201X_B	1	CONTROFILTRO	FILTER CAP		
11	2051204A	1	FILTRO	FILTER		
12	2080401X	1	STAFFA	BRACKET		
13	2950BOXTR6P5	1	CHIUSURA BOX	BOX LOCK		
14	2950MAGNM302	1	MAGNETE	MAGNET		
15	2950SENSM510	1	SENSORE MAGNETICO	MAGNETIC SENSOR		
16	940538	4	PIEDINO	FOOT		

C15IMB3BAEXA

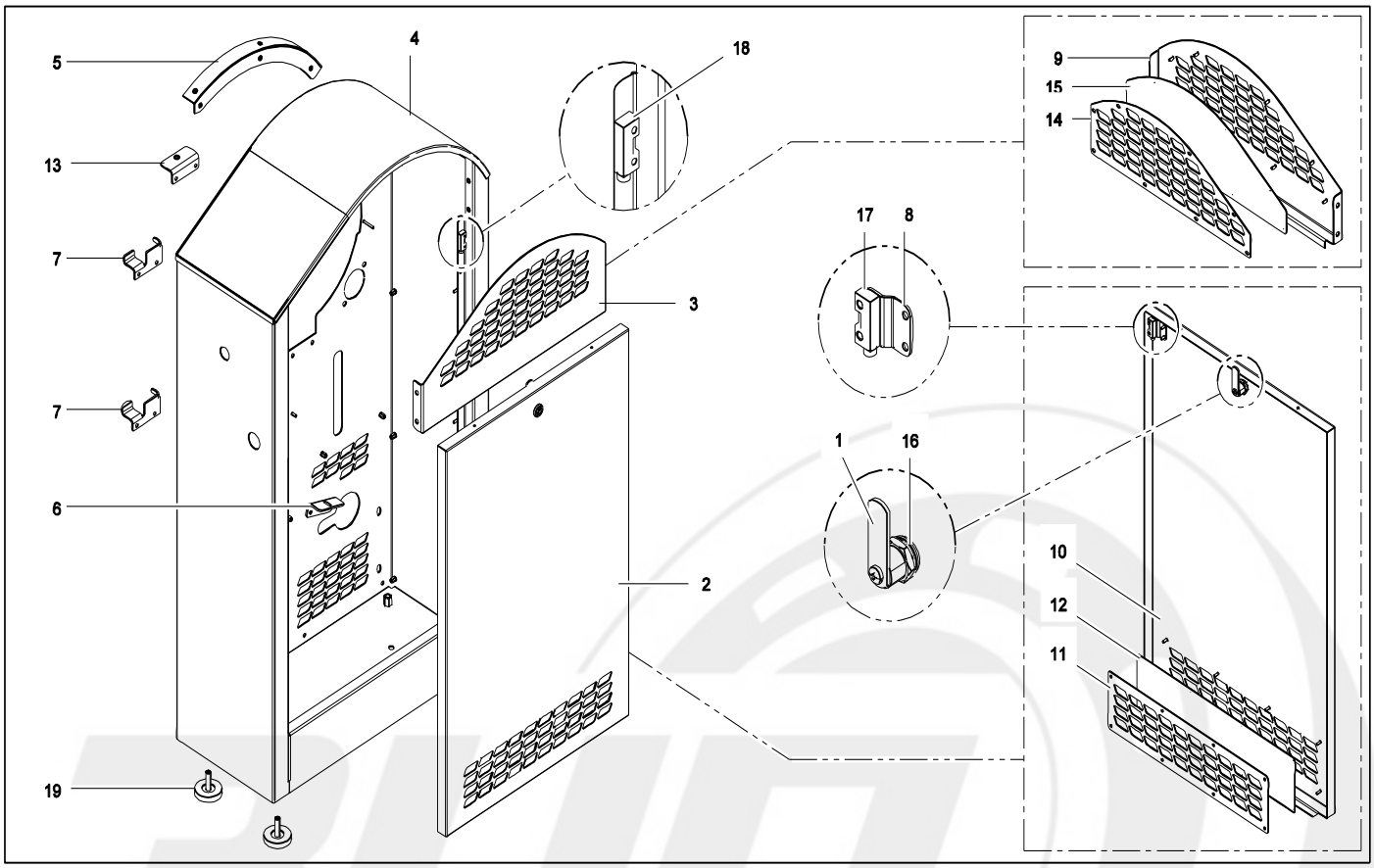

Pos.	Ref.	Q.ty	Descrizione	Description	Da/From	A/To
1	0000LELDR46	1	LEVA	LEVER		
2	1031101X_B	1	FIANCO COMPLETO	COMPLETE SIDE		
3	1080913X_B	1	FIANCO SUPERIORE	ABOVE SIDE		
4	2030507D_B	1	SPALLA DESTRA	RIGHT SIDE		
5	2030817B_B	1	STAFFA	BRACKET		
6	2030820A	1	STAFFA	BRACKET		
7	2030914A	2	STAFFA	BRACKET		
8	2031123X	1	STAFFA	BRACKET		
9	2051106A_B	1	FIANCO SUPERIORE	ABOVE SIDE		
10	2051124X_B	1	FIANCO COMPLETO	COMPLETE SIDE		
11	2051201X_B	1	CONTROFILTRO	FILTER CAP		
12	2051204A	1	FILTRO	FILTER		
13	2080401X	1	STAFFA	BRACKET		
14	2080947X_B	1	CONTROFILTRO	FILTER CAP		
15	2080970X	1	FILTRO	FILTER		
16	2950BOXTR6P5	1	CHIUSURA BOX	BOX LOCK		
17	2950MAGNM302	1	MAGNETE	MAGNET		
18	2950SENSM510	1	SENSORE MAGNETICO	MAGNETIC SENSOR		
19	940538	4	PIEDINO	FOOT		

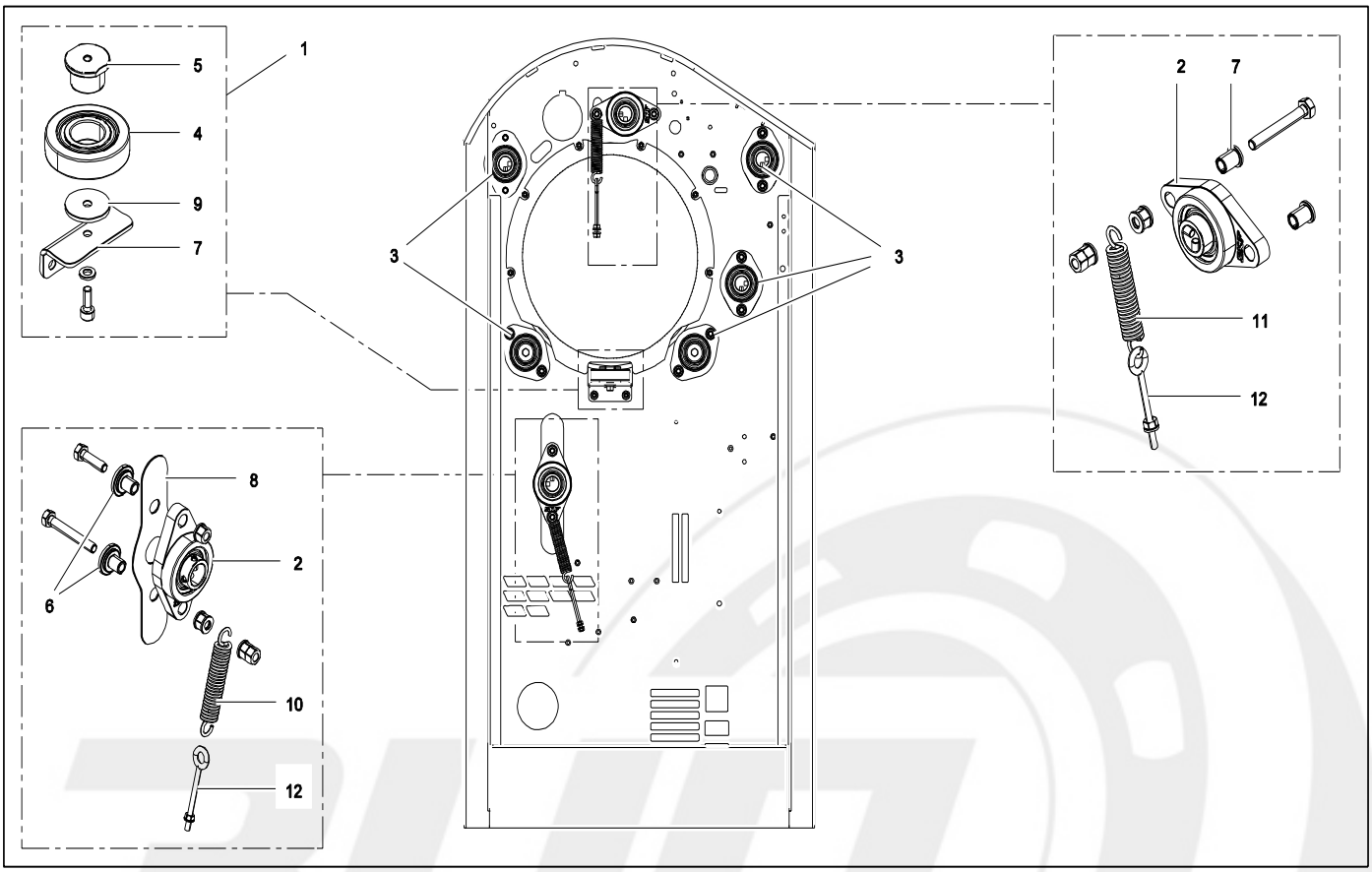

Pos.	Ref.	Q.ty	Descrizione	Description	Da/From	A/To
1	1030601A	1	ASSEMBLATO	ASSEMBLED		
2	1937CUFYTJ20	2	CUSCINETTO	BEARING		
3	1937CUPFT20T	5	CUSCINETTO	BEARING		
4	1937R361205R	1	CUSCINETTO	BEARING		
5	2030624A	1	PERNO	PIN		
6	2030631A	2	BOCCOLA	BUSHING		
7	2050111X	1	STAFFA	BRACKET		
8	2051133X	1	TAPPO	CAP		
9	2090202X	1	RONDELLA	WASHER		
10	3940MO781046	1	MOLLA	SPRING		
11	3940MO172896	2	MOLLA	SPRING		
12	4936TIROC066	2	TIRANTE	TIE-ROD		

C15IMB3BAEXA

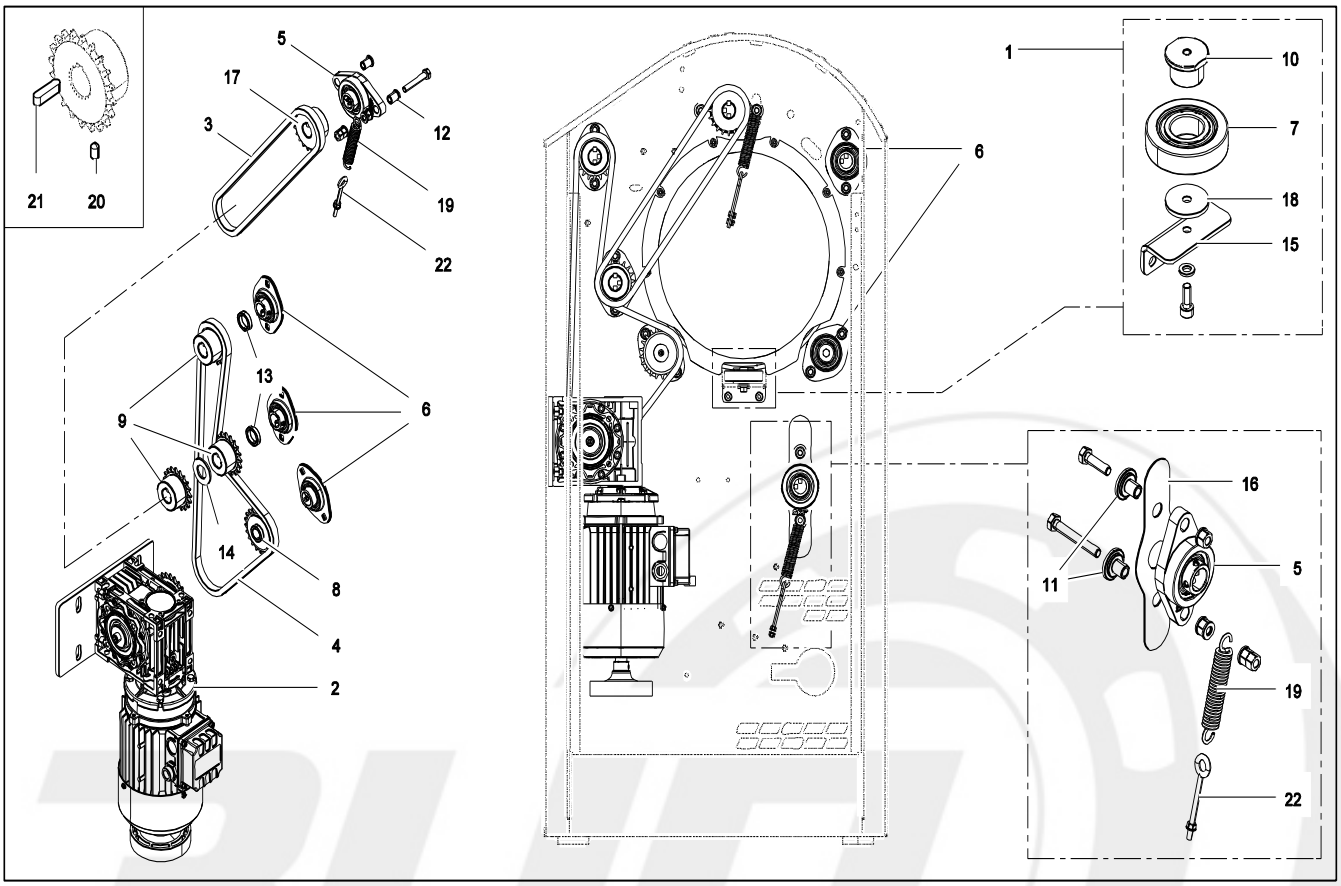

Pos.	Ref.	Q.ty	Descrizione	Description	Da/From	A/To
1	1030601A	1	ASSEMBLATO	ASSEMBLED		
2	MCA0012	1	MCA - MOTORIDUTTORE	GEARMOTOR		
3	1943CAP079A0	1	CATENA	CHAIN		
4	1943CAP114C0	1	CATENA	CHAIN		
5	1937CUFYTJ20	2	CUSCINETTO	BEARING		
6	1937CUPFT20T	5	CUSCINETTO	BEARING		
7	1937R361205R	1	CUSCINETTO	BEARING		
8	1985PIT21P38	1	PIGNONE	PINION		
9	2030512X	3	PIGNONE	PINION		
10	2030624A	1	PERNO	PIN		
11	2030631A	2	BOCCOLA	BUSHING		
12	2030632X	2	BOCCOLA	BUSHING		
13	2030634X	2	DISTANZIALE	SPACER		
14	2030635A	1	DISTANZIALE	SPACER		
15	2050111X	1	STAFFA	BRACKET		
16	2051133X	1	TAPPO	CAP		
17	2080207X	1	PIGNONE	PINION		
18	2090202X	1	RONDELLA	WASHER		
19	3940MO172896	2	MOLLA	SPRING		
20	4936GRF1006M	1	GRANO	DOWEL		
21	4936LIN06625	4	LINGUETTA	KEY		
22	4936TIROC066	2	TIRANTE	TIE-ROD		

C15IMB3BAEXA

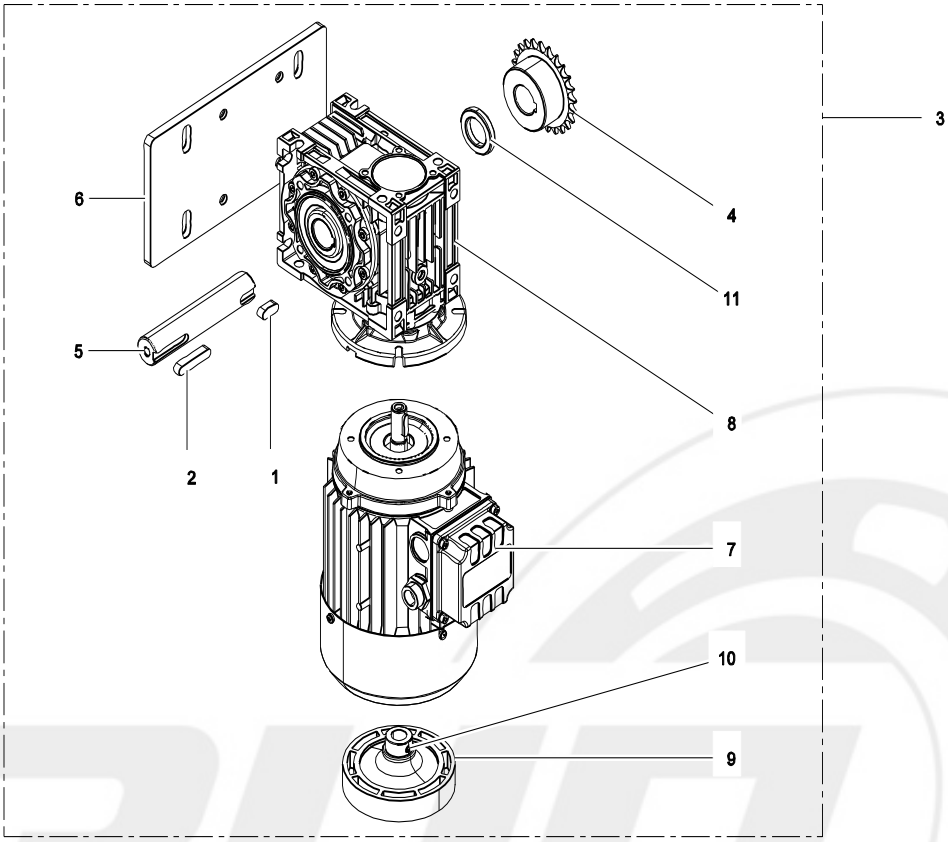

Pos.	Ref.	Q.ty	Descrizione	Description	Da/From	A/To
1	0936CH080720	1	LINGUETTA	KEY		
2	0936CH080740	1	LINGUETTA	KEY		
3	1030706X	1	ASSEMBLATO	ASSEMBLED		
4	2030513X	1	PIGNONE	PINION		
5	2030786X	1	ALBERO	SHAFT		
6	2031110X	1	PIASTRA	PLATE		
7	2955MOTXS715	1	MOTORE	MOTOR		
8	2955RNMRV050	1	RIDUTTORE	REDUCTION GEAR		
9	4040603X	1	VOLANTINO	HANDWHEEL		
10	4936GRAPP6X8	1	GRANO	DOWEL		
11	2030821X	1	DISTANZIALE	SPACER		

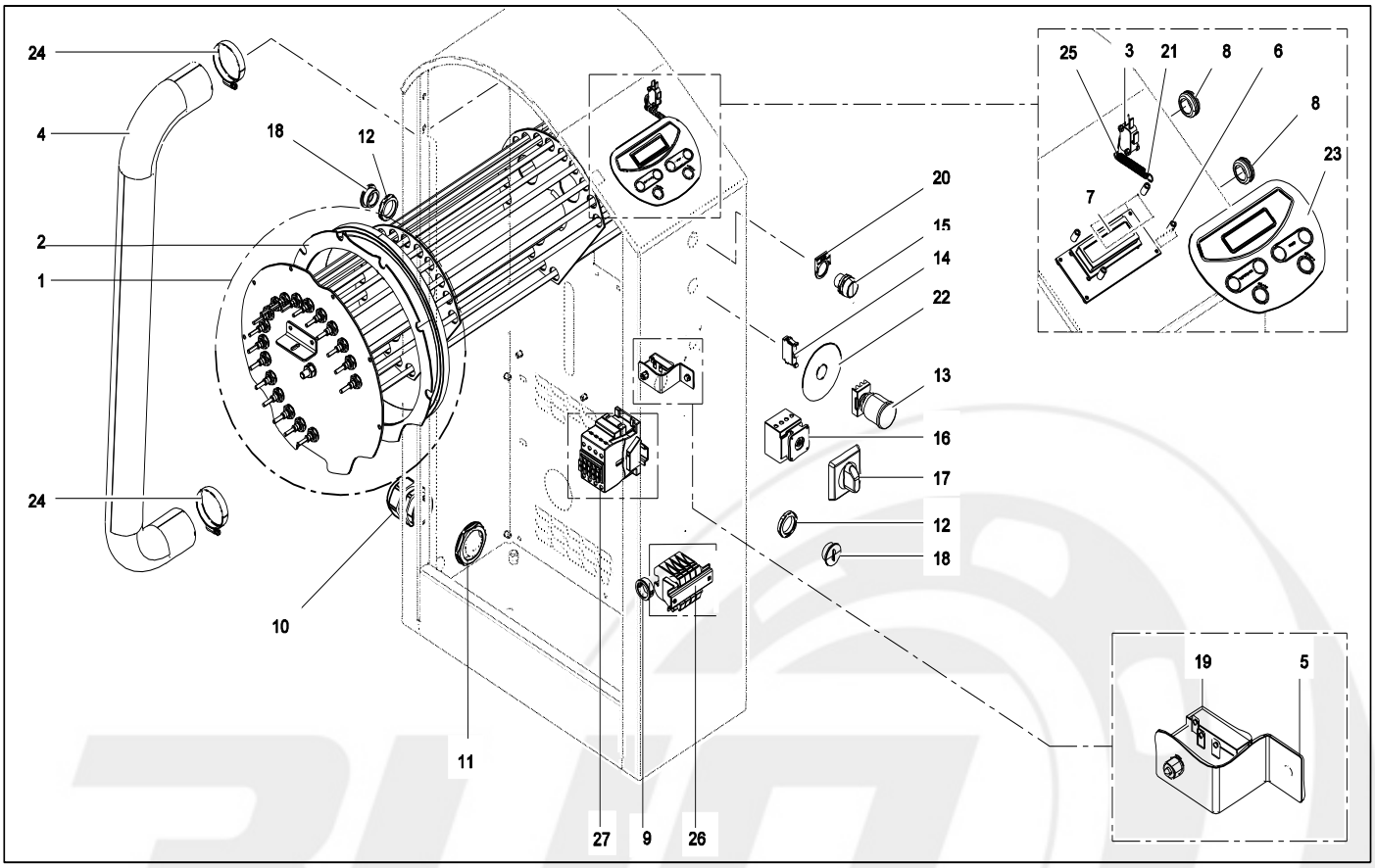

Pos.	Ref.	Q.ty	Descrizione	Description	Da/From	A/To
1	MCA0015	1	MCA - DETTAGLIO	DETAIL		
2	MCA0015	1	MCA - DETTAGLIO	DETAIL		
3	2950MICIN316	1	MICROINTERRUTTORE	MICROSWITCH		
4	1960TUACC060	1	TUBO	TUBE		
5	2040502A	1	STAFFA	BRACKET		
6	2950DISCI127	4	DISTANZIALE	SPACER		
7	2950DISPLIM7	1	SCHEDA DISPLAY	DISPLAY BOARD		
8	2950PASCAG11	2	PASSACAVO	CABLE GUIDE		
9	2950PASTSB30	1	PASSACAVO	CABLE GUIDE		
10	2950PG036	1	PRESSACAVO	CABLE CLAMP		
11	2950PGD36	1	DADO PER PRESSACAVO	CABLE HOLDING NUT		
12	2950PGD21	1	DADO PER PRESSACAVO	CABLE HOLDING NUT		
13	2950PULEM248	1	PULSANTE EMERGENZA	EMERGENCY BUTTON		
14	2950PULEM494	2	CONTATTO	CONTACT		
15	2950PURRFDT3	1	PULSANTE ROSSO	RED BUTTON		
16	MCA0027	1	MCA - VARIANTI	ELECTRIC HEATING		
17	MCA0027	1	MCA - VARIANTI	ELECTRIC HEATING		
18	2950PG021	1	PRESSACAVO	CABLE CLAMP		
19	2950TERSI874	1	TERMOSTATO	THERMOSTAT		
20	3940ETRES186	1	TARGA	RATING PLATE		
21	3940MO781046	1	MOLLA	SPRING		
22	4021101A	1	DISCO EMERGENZA	EMERGENCY DISK		
23	4080201X	1	TASTIERA	KEYPAD		
24	4936FAS12507	2	FASCETTA	CLAMP		
25	2950MISAL316	1	LEVA	LEVER		
26	MCA0027	1	MCA - VARIANTI	ELECTRIC HEATING		
27	MCA0027	1	MCA - VARIANTI	ELECTRIC HEATING		

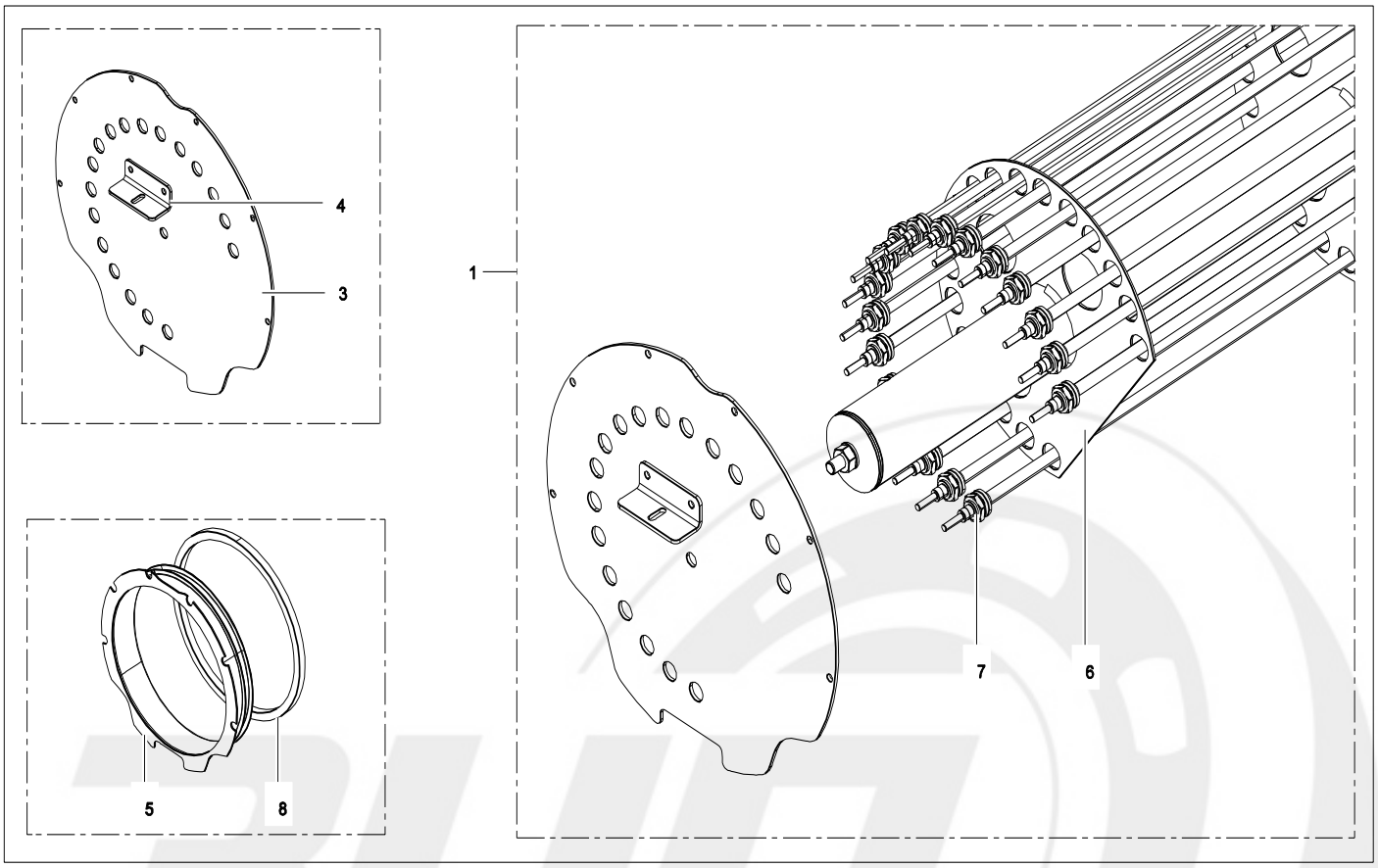

Pos.	Ref.	Q.ty	Descrizione	Description	Da/From	A/To
1	1030901X	1	ASSEMBLATO	ASSEMBLED		
3	2030809A	1	FLANGIA	FLANGE		
4	2030820A	1	STAFFA	BRACKET		
5	2030925B	1	FLANGIA	FLANGE		
6	2030927A	1	SUPPORTO	SUPPORT		
7	2950RUI23230	9	RESISTENZA	RESISTANCE		
8	3945TRQ13X13	1	TRECCIA IN FIBRA DI	FIBERGLASS PLAIT		

info@zipnaskiade.ru
8(800)500-69-51

C15IMB3BAEXA

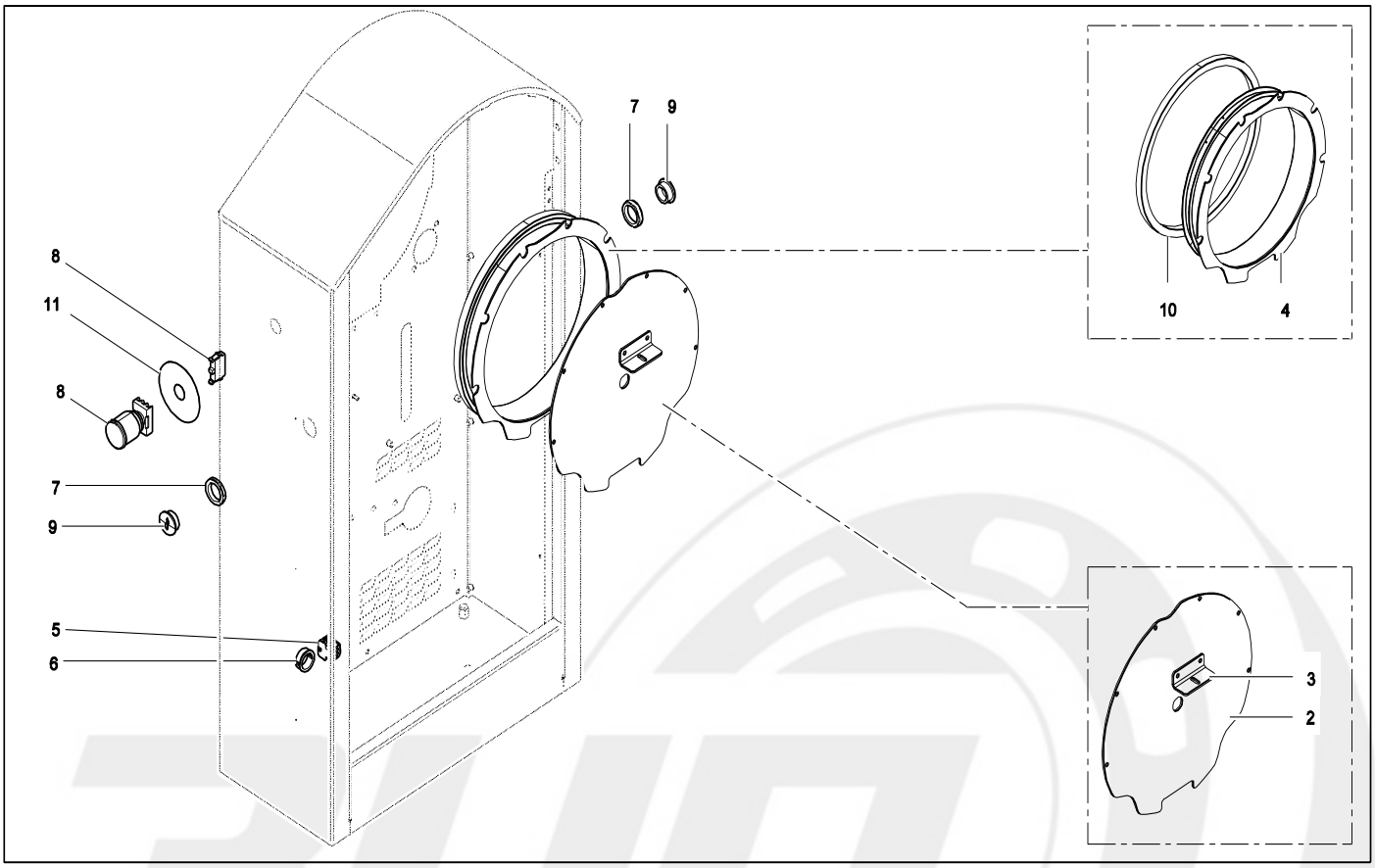

Pos.	Ref.	Q.ty	Descrizione	Description	Da/From	A/To
2	2030807A	1	FLANGIA	FLANGE		
3	2030820A	1	STAFFA	BRACKET		
4	2030925B	1	FLANGIA	FLANGE		
5	2950CO480707	1	CONNETTORE	CONNECTOR		
6	2950PASTSB30	1	PASSACAVO	CABLE GUIDE		
7	2950PGD21	1	DADO PER PRESSACAVO	CABLE HOLDING NUT		
8	2950PULEM248	1	PULSANTE EMERGENZA	EMERGENCY BUTTON		
9	2950TAPPG021	2	TAPPO	CAP		
10	3945TRQ13X13	1	TRECCIA IN FIBRA DI	FIBERGLASS PLAIT		
11	4021101A	1	DISCO EMERGENZA	EMERGENCY DISK		

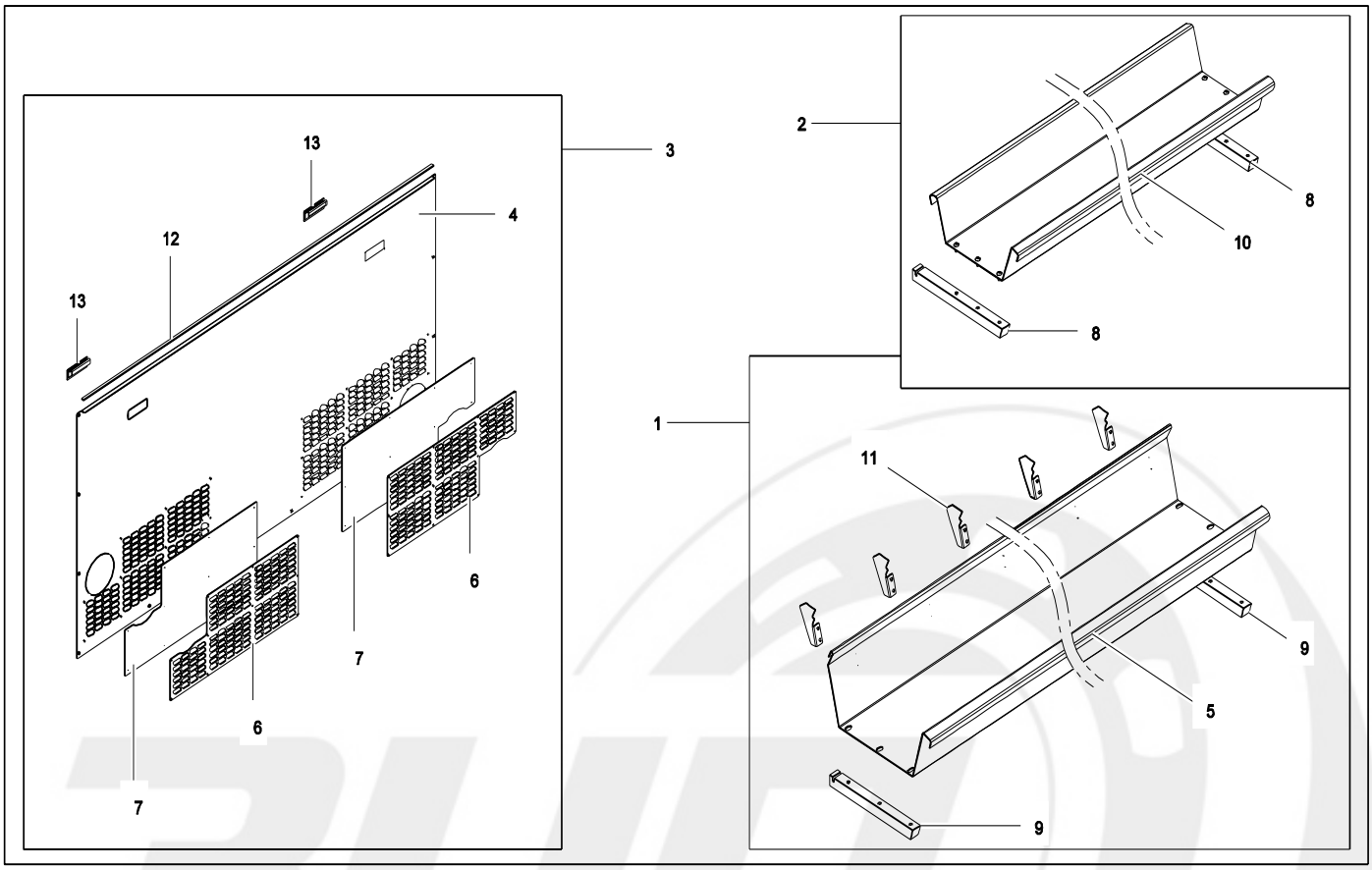

Pos.	Ref.	Q.ty	Descrizione	Description	Da/From	A/To
1	1040305X	1	ASSEMBLATO	ASSEMBLED		
2	1040306X	1	ASSEMBLATO	ASSEMBLED		
3	1060302X	1	ASSEMBLATO	ASSEMBLED		
4	2031108B	1	SCHIENALE	BACK		
5	2051119X	1	SCIVOLO	TRAY		
6	2060302X	2	SUPPORTO FILTRO	FILTER SUPPORT		
7	2060303A	2	FILTRO	FILTER		
8	3030918A	2	SUPPORTO	SUPPORT		
9	3030919B	2	SUPPORTO	SUPPORT		
10	3030920X	1	SCIVOLO	TRAY		
11	3051129X	9	STACCA-BIANCHERIA	DETACHING BLADE		
12	3940GUAER105	2	GUARNIZIONE	GASKET		
13	3941MANP2ESS	2	MANIGLIA	HANDLE		

C15IMB3BAEXA

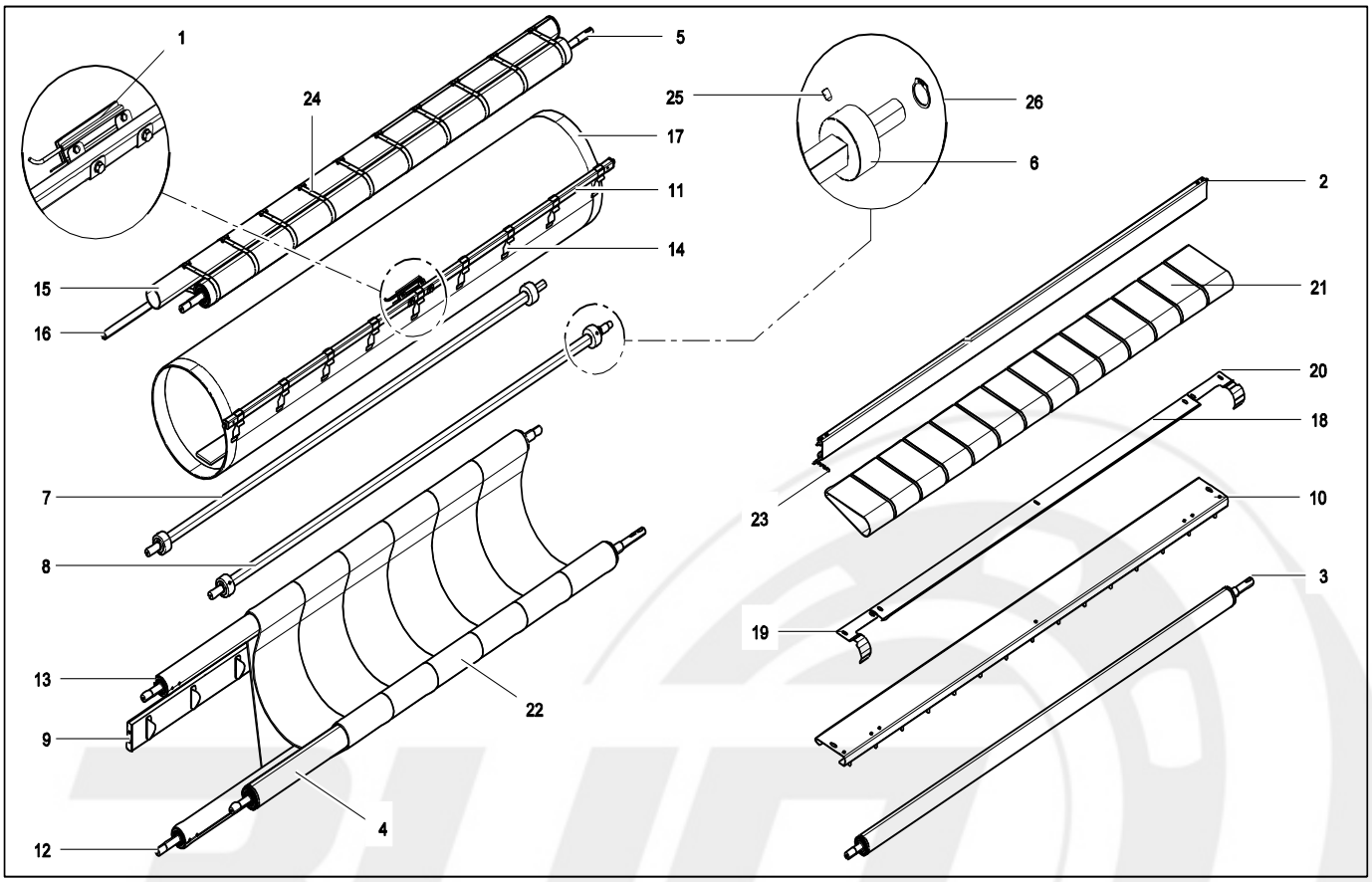

Pos.	Ref.	Q.ty	Descrizione	Description	Da/From	A/To
1	MCA0021	1	MCA - DETTAGLIO			
2	MCA0021	1	MCA - DETTAGLIO			
3	MCA0021	1	MCA - DETTAGLIO			
4	MCA0021	1	MCA - DETTAGLIO			
5	MCA0021	1	MCA - DETTAGLIO			
6	2030601B	4	RUOTA	WHEEL		
7	2030717B	1	ASTA			
8	2030718B	1	ASTA			
9	2030731B	1	PROFILO	SECTION		
10	2030733A	1	TAVOLA DI	INTRODUCTION TABLE		
11	2030735X	1	ALBERO	SHAFT		
12	2030768B	1	RULLO	ROLLER		
13	2030769A	1	RULLO	ROLLER		
14	2030779X	9	STACCA-BIANCHERIA	DETACHING BLADE		
15	20307B2B	1	CONDOTTO			
16	2030930X	1	ASTA			
17	2040318X	1	RULLO	ROLLER		
18	2080408X	1	PROTEZIONE	PROTECTION		
19	2080409X	1	CARTER			
20	2080410X	1	CARTER			
21	3940BAINT427	14	BANDA INTRODUZIONE	INTRODUCTION BELT		
22	3940BAST1766	8	BANDA STIRATURA	IRONING BELT		
23	3940MO781046	1	MOLLA	SPRING		
24	3940NANOM013	0	BANDA STIRATURA	IRONING BELT		
25	4936GRF1006M	1	GRANO	DOWEL		
26	4939ANELSSP2	1	ANELLO SEEGER	CIRCLIP		

C15IMB3BAEXA

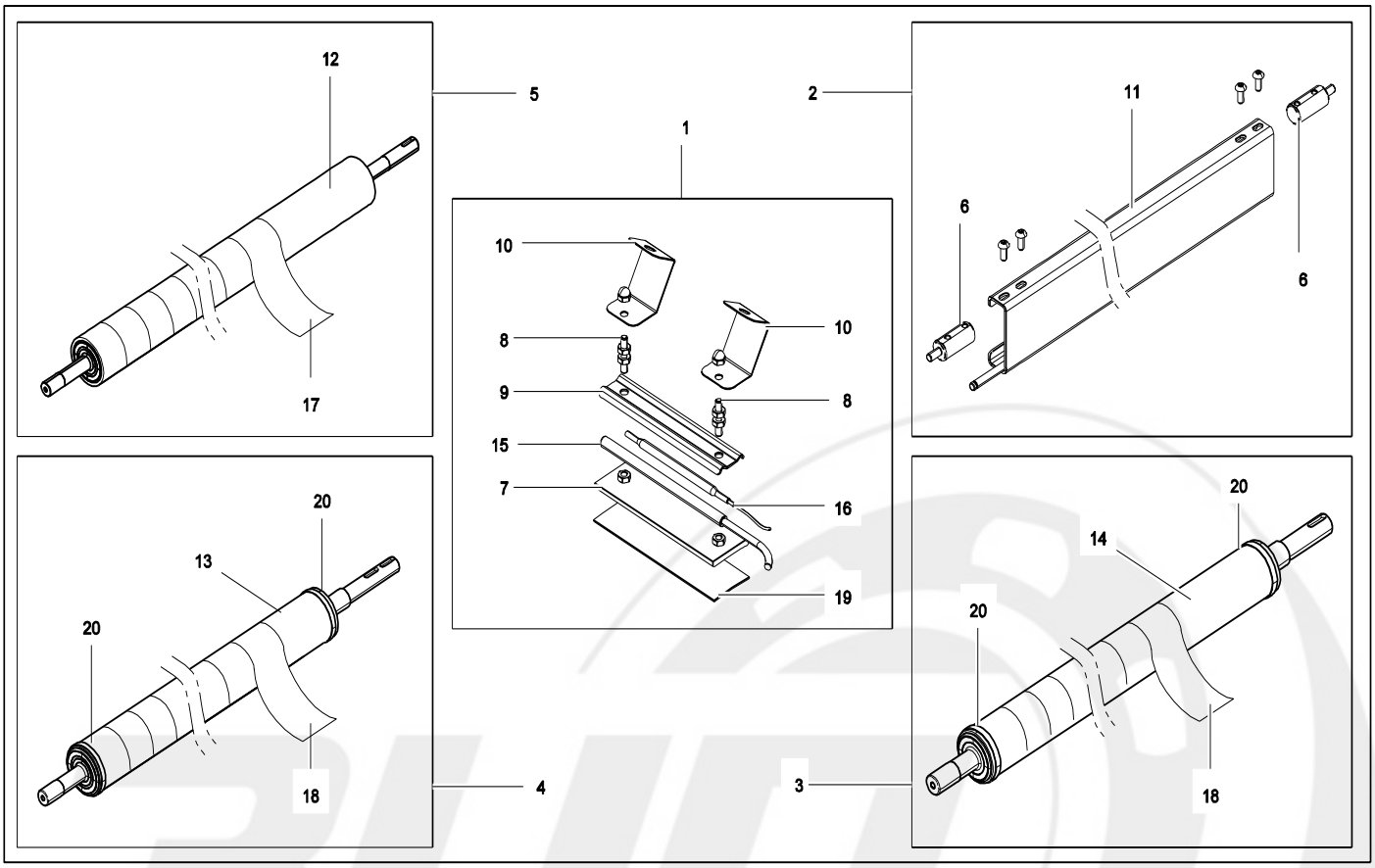

Pos.	Ref.	Q.ty	Descrizione	Description	Da/From	A/To
1	1030602A	1	ASSEMBLATO	ASSEMBLED		
2	1030708X	1	ASSEMBLATO	ASSEMBLED		
3	1031006X	1	ASSEMBLATO	ASSEMBLED		
4	1031008X	1	ASSEMBLATO	ASSEMBLED		
5	1031010X	1	ASSEMBLATO	ASSEMBLED		
6	2030404A	2	PERNO	PIN		
7	2030625A	1	NO DESCRIPTION	NO DESCRIPTION		
8	2030626X	2	NO DESCRIPTION	NO DESCRIPTION		
9	2030627A	1	NO DESCRIPTION	NO DESCRIPTION		
10	2030628A	2	SUPPORTO	SUPPORT		
11	2030729X	1	NO DESCRIPTION	NO DESCRIPTION		
12	2030767A	1	NO DESCRIPTION	NO DESCRIPTION		
13	2030770A	1	NO DESCRIPTION	NO DESCRIPTION		
14	2030771A	1	NO DESCRIPTION	NO DESCRIPTION		
15	2950SENS2PT1	1	SONDA TEMPERATURA	TEMPERATURE PROBE		
16	2950TERSI874	1	TERMOSTATO	THERMOSTAT		
17	3940BARPR051	7	BANDA RULLO PRESSORE	PRESSING ROLLER BELT		
18	3940NAGSI250	0	NASTRO GOMMA	RUBBER TAPE		
19	3940TESV3030	0	NO DESCRIPTION	NO DESCRIPTION		
20	4936FA030065	4	FASCETTA	CLAMP		

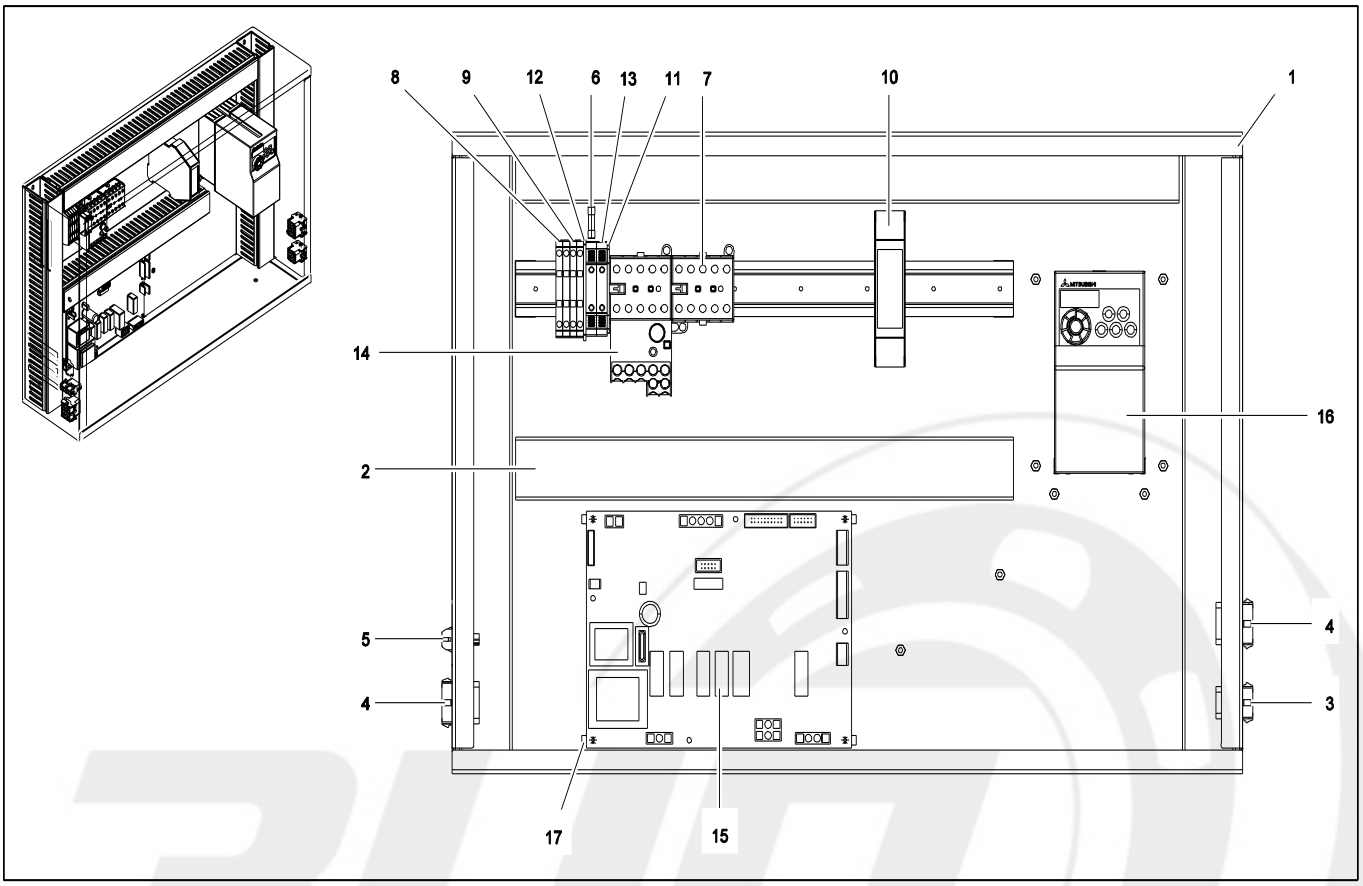

Pos.	Ref.	Q.ty	Descrizione	Description	Da/From	A/To
1	2051118A	1	SCATOLA	BOX		
2	2950CANG4060	2	CANALINA			
3	2950CO480707	1	CONNETTORE	CONNECTOR		
4	2950CO480709	2	CONNETTORE	CONNECTOR		
5	2950CON4VFEM	1	CONNETTORE	CONNECTOR		
6	2950FUSIB01A	2	FUSIBILE	FUSE		
7	2950MINMO408	2	MINICONTATTORE	CONTACTOR		
8	2950MOMBL025	1	MORSETTO	CLAMP		
9	2950MOMMA025	3	MORSETTO	CLAMP		
10	2950MSCSAR21	1	MODULO DI SICUREZZA			
11	2950PIASWAP	1	PIASTRINA TERMINALE	END PLATE		
12	2950PIATE	1	PIASTRINA TERMINALE	END PLATE		
13	2950PORT1011	2	PORTAFUSIBILE	FUSE HOLDER		
14	2950RETER426	1	RELÉ	RELAY		
15	2952SCHESIM7	1	SCHEDA	ELECTRONIC BOARD		
16	2955FRD72S004K	1	NO DESCRIPTION	NO DESCRIPTION		
17	3940DISPL6MM	4	DISTANZIALE	SPACER		

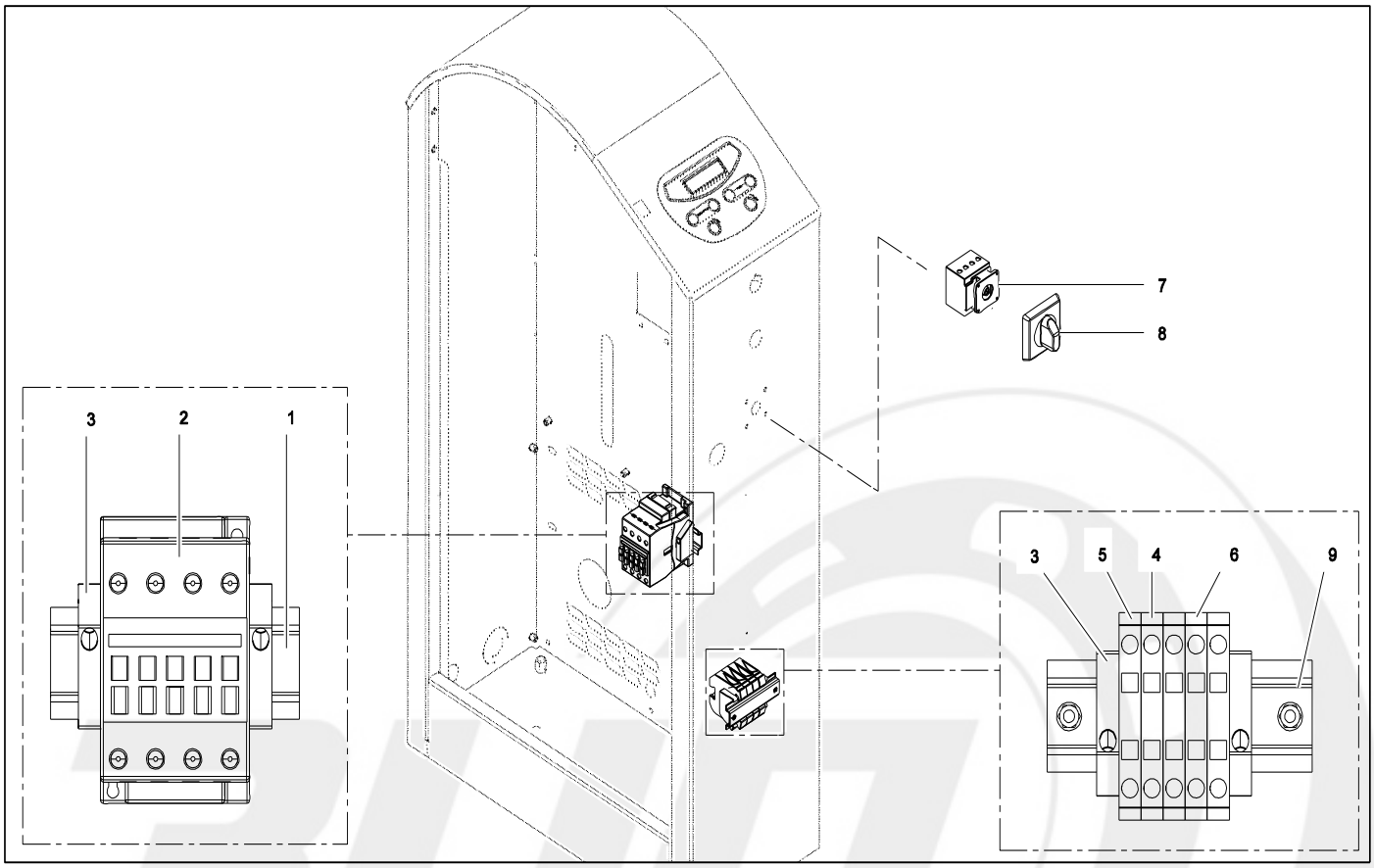

Pos.	Ref.	Q.ty	Descrizione	Description	Da/From	A/To
1	2040304X	1	GUIDA OMEGA	OMEGA SLIDE		
2	2950CONEN093	1	CONTATTORI	CONTACTORS		
3	2950FERMOREW	2	FERMO MORSETTO	TERMINAL HOLDER		
4	2950MOMMOBL	1	MORSETTO	CLAMP		
5	2950MOWGV010	1	MORSETTO	CLAMP		
6	2950MORMOMA	3	MORSETTO	CLAMP		
7	2950SEZ16219	1	SEZIONATORE	KNIFE SWITCH		
8	2950SEZOH136	1	MANIGLIA SEZIONATORE	KNIFE SWITCH HAND		
9	3050109A	1	GUIDA OMEGA	OMEGA SLIDE		

8(800)500 69 51

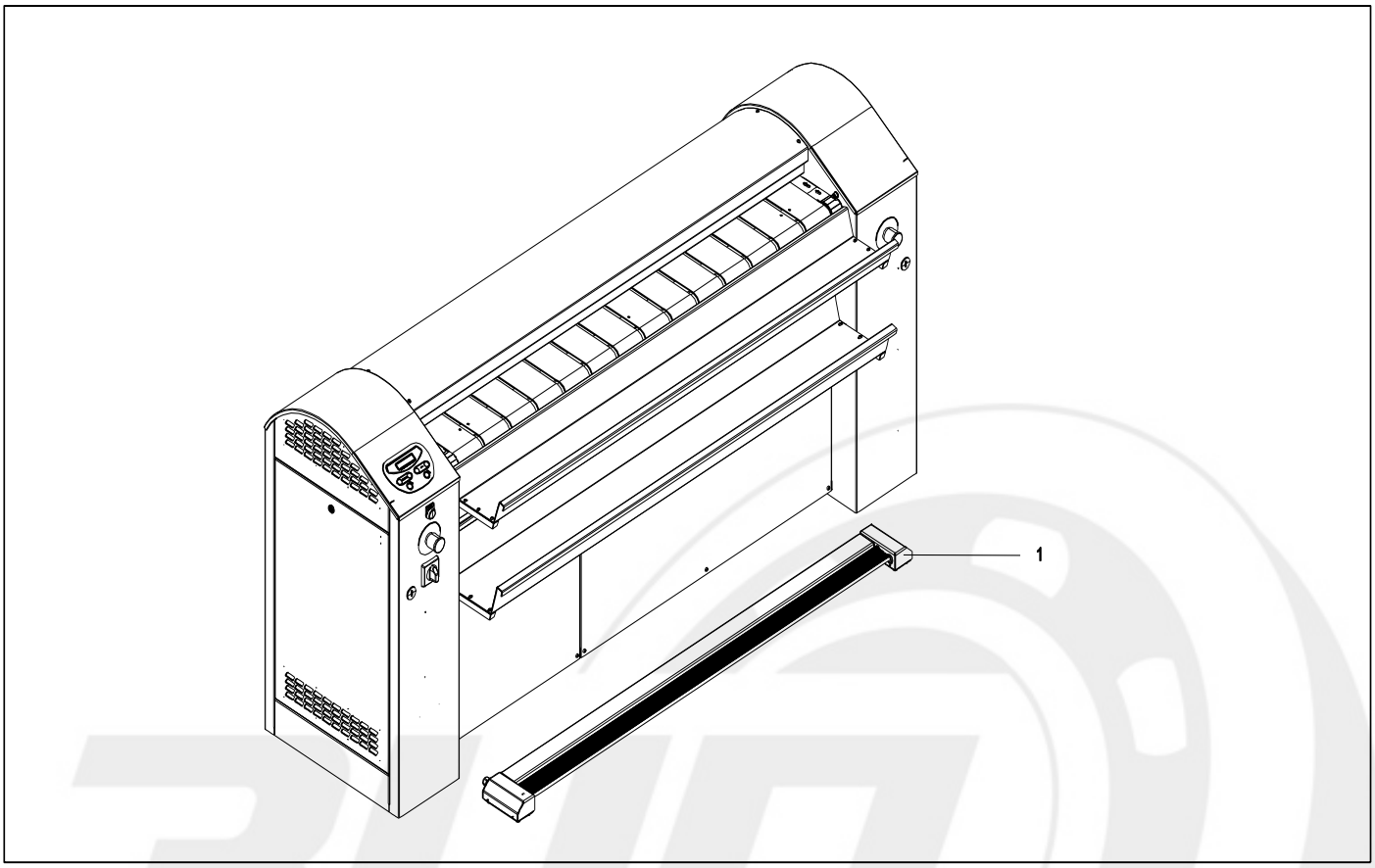

Pos.	Ref.	Q.ty	Descrizione	Description	Da/From	A/To
1	MCA0099	1	NON DISPONIBILE	NOT AVAILABLE		

info@zipnaskladе.ru
8(800)500-69-51