primus

R/RS 16/22

SPARE PARTS MANUAL **RIGID MOUNTED WASHER EXTRACTORS**

PUBLICATION DATE: 12 Jun 2007

504605 B

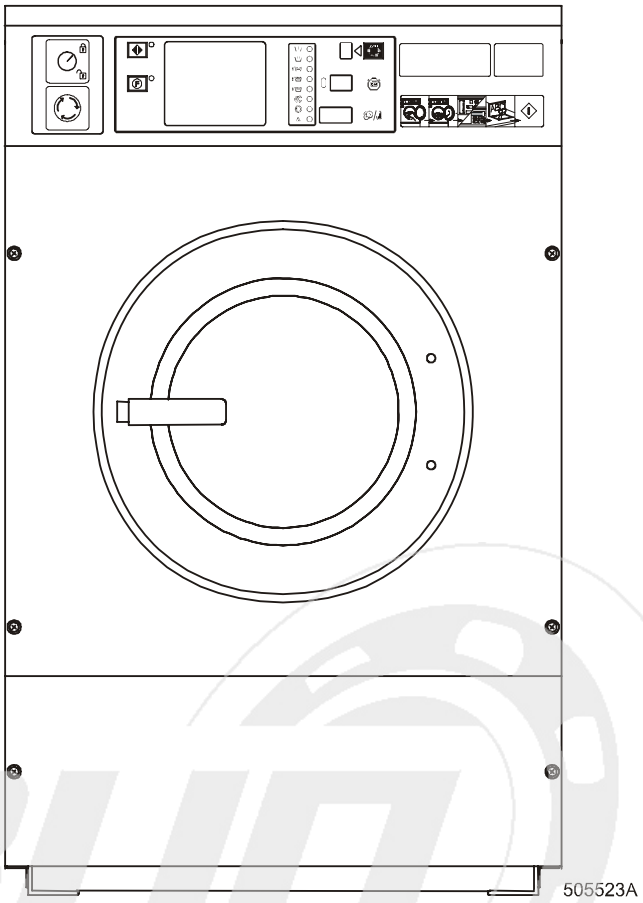

info@zipnasklade.ru
8(800)500-69-51

SPARE PARTS MANUAL **CATALOGUE DES ACCESSORIES**

ERSATZTEIL-KATALOG **CATÁLOGO DE PIEZAS DE REPUES**

info@zipnasklade.ru
8(800)500-69-51

PREFACE

Original or identical parts must be used for replacement in the machine. After servicing replace secure all panels in original way and keep this manual in a secured place for future reference.

When calling or writing about your machine, be sure to mention type, model and serial number. Model, type and serial number are located on name plate on rear of the machine or on the last manual page.

The manufacturer reserves himself the right to change the specifications of manual at any time, without previous notice. The data and presentation are given only for information.

Please note that it regards only general information, since it is impossible to give in the manual the complete survey of all specific details on all the machines included in our line.

The spare parts manual is for machines with capacity:

16 kg/ 35 lbs as from serial number XXX/10480

22 kg/ 50 lbs as from serial number XXX/09449

INTRODUCTION

Pour changer les pièces detachées de la machine il faut utiliser les pièces d´origines ou anciennes. Après une intervention de service, mettez tous les panneaux dans un état original et laissez ce mode d´emploi dans un endroit à l´abri pour les informations éventuelles.

Si vous téléphones ou écrivez en ce qui concerne votre machine, indiquez toujours le type, modèle et numéro de série de la machine. Le type, modèle et le numéro de série de la machine sont indiqués sur la palquette indicatrice sur le derrière de la machine ou sur la page dernière du mode d´emploi.

Le fabricant se réserve le droit de réaliser les changements des spécifications qui sont indiquées dans le catalogue à tout momment et sans avertissement antérieur.Toutes les données ne sont que informatives.Prenez en compte s.v.p. que ce catalogue ne concerne que les données informatives, parce que il n´est pas possible d´indiquer la liste complete de tous les détails de toutes nos machines de notre production. Catalogue est désigné pour les machines avec la capacité/ à partir du numéro de fabrication:

16 kg/ 35 lbs XXX/10480

22 kg/ 50 lbs XXX/09449

VORWORT

Für einen Austausch an der Waschmaschine müssen Original- oder ursprüngliche Teile verwendet werden. Nach einem Serviceeingriff sämtliche Paneels im ursprünglichen Zustand absichern, und dieses Handbuch an einer sicheren Stelle für eventuelle Informationen aufbewahren.

Falls Sie telefonieren oder schreiben betreffs Ihre Maschine, immer den Typ, das Modell und Seriennummer angeben. Typ, Modell und Seriennummer sind an dem Herstellschild an den Maschinenhinterseite angeführt, oder an der Handbuchhinterseite.

Der Hersteller behält sich das Recht vor, jederzeit und ohne irgendwelche vorherige Bekanntmachung Änderungen von Spezifikationen, in diesem Katalog angeführt, vorzunehmen. Sämtliche Angaben sind lediglich informativ.

Nehmen Sie, bitte, zur Kenntnis, daß dieser Katalog lediglich allgemeine Informationen betrifft, da es nicht möglich ist, eine komplette Übersicht aller Details über sämtliche Maschinen unserer Produktion anzuführen.

Der Katalog ist für Maschinen mit einem Kapazität von:

16 kg/ 35 Pf ab der Herstell-Nr. XXX/10480

22 kg/ 50 Pf ab der Herstell-Nr. XXX/09449

INTRODUCCIÓN

Para un recambio en la máquina deben usarse las piezas originales. Después de la intervención de servicio, hay que asegurar todos los paneles al estado primordial y poner este Manual a un cierto lugar para servirle de información eventual.

Si usted telefonea o escribe con respecto a su máquina, sírvase siempre indicar el tipo, modelo y número de serie. El tipo, modelo y número de serie están indicados en el rótulo de fabricación que está fijado en la parte posterior de la máquina o en la parte posterior del Manual.

El fabricante cuando quiera, sin previo aviso se reserva el derecho de modificar las especificaciones que están indicadas en este catálogo. Todos los datos son sólo informativos.

Sírvase dar cuenta de que este catálogo se refiere sólo a las informaciones generales, porque es imposible indicar un sumario completo de todos los detalles sobre todas las máquinas de nuestra fabricación.

El catálogo está destinado para las máquinas con capacidad de/ a contar del número de fabricación:

16 kgs/ 35 lbs XXX/10480

22 kgs/ 50 lbs XXX/09449

CONTENTS

1. Frame
2. Cabinet
3. Control panel for mechanical programmer
4. Coin meter and mechanical timer
5. Soap hopper and cover
6. Door lock
7. Hoses
8. Rear panel
9. Drive
10. Electrical tray
11. Tub and drum
12. Door
13. Trunnion
14. MCB control panel
15. Card control panel
16. Frequency drive
19. Control panel with mechanical buttons

CONTENU

1. Châssis
2. Capotage
3. Panneau de commande avec le programateur mécanique
4. Monnaieur et programmateur
5. Bac à poudre avec la couvercle
6. Serrure de la porte
7. Tuyau
8. Panneau arrière
9. Traction
10. Electro-piecès
11. Tambour et la cure
12. Porte
13. Moyeu
14. Paneau de commande MCB
15. Paneau de commande avec un programmateur à la carte
16. Commnade de fréquence
19. Paneau de commande et aux boutons mécaniques

INHALT

1. Rahmen
2. Mantel
3. Steuerpaneel für mechanischem Programmator
4. Münzgerät und Programmator
5. Füllbehälter und Deckel
6. Türschloß
7. Schlauch
8. Heckpaneel
9. Antrieb
10. Elektroteile
11. Wasch- und Außentrommel
12. Tür
13. Nabe
14. Steuerpaneel MCB
15. Steuerpaneel mit Kartenprogrammator
16. Frequenzantrieb
19. Steuerpaneel mit mechanischen tasten

ÍNDICE

1. Bastidor
2. Capotaje
3. Pizarra de control con programador mecánico
4. Monedero y programador mecánico
5. Tolva y tapa
6. Cerradura de puerta
7. Manguera
8. Panel trasero
9. Propulsión
10. Piezas eléctricas
11. Tambor exterior y de lavar
12. Puerta
13. Cubo
14. Pizarra de control MCB
15. Pizarra de control con programador de ficha
16. Impulsión de frecuencia
19. Pizarra de control con las teclas mecánicas

info@zipnasklade.ru

8(800)500-69-51

1

2 2 6 13 17 17 18 14 10 10 9 8 5 11 16 3 18 15 4 1 30 23 27 20 21 23 19 12 16 17 18 14 21 24 23 25 22 7 19 21 19 29 33 31 32 28

10-Mar-04
504 632B

info@zipnasklade.ru
8(800)500-69-51

Nº	Code	Description	Designation	Bezeichnung	Denominación
1	R16101000010	Frame (16kg-35lbs)	Bâti (16kg-35lb)	Ständer (16kg-35lb)	Bastidor (16kgs-35lbs)
	R22101000010	Frame (22kg-50lbs)	Bâti (22kg-50lb)	Ständer (22kg-50lb)	Bastidor (22kgs-50lbs)
2	R16101001812	Tub clamp	Liure	Band	Platabandas
3	R16100010213	Tub support brace	Support de tambour	Trommelhalter	Sujetador de tambor
4	R16100011613	Support bracket right side panel	Renfort capot droit	Rechtes Capotageversteifung	Reforzamiento del capotaje derecho
5	R16100011513	Support bracket left side panel	Renfort capot gauche	Linkes Capotageversteifung	Reforzamiento del capotaje izquierdo
6	R16100011714	Holder steam tube	Support arriveé vapeur	Halter Dampfzuleitung	Sujetador de la entrada de vapor
7	R16123000014	Connection part back plate	Support panneau arrière	Halter Hinterabdeckung	Sujetador de la cubierta trasera
8	309933001450	Screw M14x50	Vis M14x50	Schraube M14x50	Tornillo M14x50
9	311125000014	Washer 14	Rondelle 14	Unterlegscheibe 14	Arandela 14
10	310934000014	Nut M14	Écrou M14	Mutter M14	Tuerca M14
11	309933000845	Screw M8x45	Vis M8x45	Schraube M8x45	Tornillo M8x45
12	309933000835	Screw M8x35	Vis M8x35	Schraube M8x35	Tornillo M8x35
13	309933000825	Screw M8x25	Vis M8x25	Schraube M8x25	Tornillo M8x25
14	310934000008	Nut M8	Écrou M8	Mutter M8	Tuerca M8
15	310985000008	Self locking nut M8	Écrou de blocage M8	Selbstsichernde Mutter M8	Tuerca de autoseguridad M8
16	311902100008	Washer 24x8,5x2	Rondelle 24x8,5x2	Unterlegscheibe 24x8,5x2	Arandela 24x8,5x2
17	311125000008	Washer 16x8,4x1,6	Rondelle 16x8,4x1,6	Unterlegscheibe 16x8,4x1,6	Arandela 16x8,4x1,6
18	311127000008	Spring lock washer M8	Rondelle élastique M8	Unterlegscheibe M8	Arandela elásticaM8
19	309933000620	Screw M6x20	Vis M6x20	Schraube M6x20	Tornillo M16x20
20	548200000025	Earth plate	Écusson mise à la terre	Erdungsschild	Rótulo de conexión a tierra
21	311734900006	Washer 17x6,4x3 DIN 7349	Rondelle 17x6,4x3 DIN 7349	Unterlegscheibe 17x6,4x3 DIN 7349	Arandela 17x6,4x3 DIN 7349
22	311125000006	Washer 12x6,4x1,6	Rondelle 12x6,4x1,6	Unterlegscheibe 12x6,4x1,6	Arandela 12x6,4x1,6
23	311679824006	Lock washer external teeth M6	Rondelle à crans multiples M6	Unterlegscheibe M6	Arandela en abanico M6
24	310985000006	Self locking nut M6	Écrou de blocage M6	Selbstsichernde Mutter M6	Tuerca de autoseguridad M6
25	310934000006	Nut M6	Écrou M6	Mutter M6	Tuerca M6
27	311125240006	Washer 11x6,4x1,6 stainless steel	Rondelle 11x6,4x1,6 inoxl	Unterlegscheibe 11x6,4x1,6 nichtrostend	Arandela 11x6,4x1,6 inoxidable
28	PRI551010001	Earth plate	Écusson mise à la terre	Erdungsschild	Rótulo de conexión a tierra
29	510684	Frame shim	Rondelle d'équilibrage	Ausgleichsscheibe	Arandela distanciadora
30	310934240006	Nut M6	Écrou M6	Mutter M6	Tuerca M6
31	311679824008	Washer M8	Rondelle M8	Unterlegscheibe M8	Arandela M8
32	311125240008	Washer M8	Rondelle M8	Unterlegscheibe M8	Arandela M8
33	310934240008	Nut M8	Écrou M8	Mutter M8	Tuerca M8

1

info@zipnasklade.ru

8(800)500-69-51

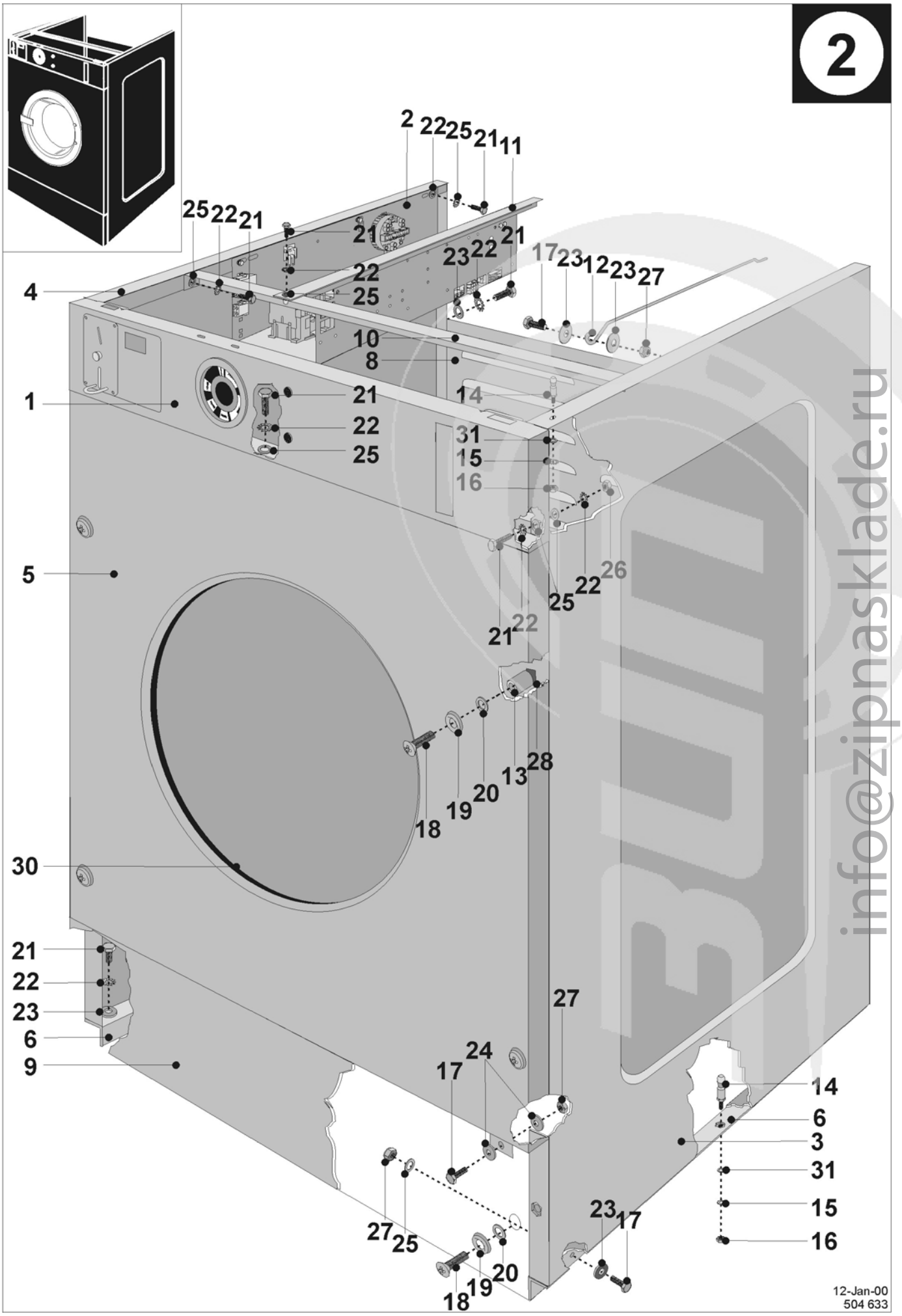

info@zipnasklade.ru
8(800)500-69-51

Nº	Code	Description	Designation	Bezeichnung	Denominación
1	R16116200011	Control panel push button	Panneau de commande à touches	Betätigungspaneel mit Drucktaste	Pizarra de control con botones
	M16116600011	Control panel coin meter	Panneau de commande monnayeur	Betätigungspaneel mit Münzvorrichtung	Pizarra de control con monedero
2	514831	Box electrical components components	Panneau d'appareillage	Gerätepaneel	Panel de aparatos
	514832	Box electrical components, valid for export USA	Panneau d'appareillage USA	Gerätepaneel USA	Panel de aparatos USA
	M10114700223	Holder of condensers	Support du condensateur	-Halter Kondensator	Sujetador de condensadores
3	R16114300011	Side panel right (16kg-35lbs)	Panneau latéral droit (16kg-35lb)	Rechtes seiten Abdeckung (16kg-35lb)	Cubierta lateral derecha (16kgs-35lbs)
	R22114300011	Side panel right (22kg-50lbs)	Panneau latéral droit (22kg-50lb)	Rechtes seiten Abdeckung (22kg-50lb)	Cubierta lateral derecha (22kgs-50lbs)
4	R16114100011	Side panel left (16kg-35lbs)	Panneau latéral gauche (16kg-35lb)	Linkes seiten Abdeckung (16kg-35lb)	Cubierta lateral izquierda (16kgs-35lbs)
	R22114100011	Side panel left (22kg-50lbs)	Panneau latéral gauche (22kg-50lb)	Linkes seiten Abdeckung (22kg-50lb)	Cubierta lateral izquierda (22kgs-50lbs)
5	R16115100013	Front panel push button complete, stainless steel, round door	Panneau avant à touches - inox	Vorderpaneel nichtrostend mit Drucktaste	Panel delantero inoxidable
	501444	Front panel push button complete, white, round door	Panneau avant - blanc	Vorderpaneel weiß	Panel delantero blanco
	501446	Front panel push button complete, yellow, round door	Panneau avant - jaune	Vorderpaneel gelb	Panel delantero amarillo
	501445	Front panel push button complete, orange, round door	Panneau avant - orange	Vorderpaneel orange	Panel delantero naranjado
	507784	Front panel push button complete, blue, round door	Panneau avant - bleu	Vorderpaneel blau	Panel delantero azul
	500179	Front panel push button complete, stainless steel, square door	Panneau avant porte angulaire - inox	Vorderpaneel kantige Tür nichtrostend	Panel delantero puerta cuadrada inoxidable
	509831	Front panel push button complete, white, square door	Panneau avant porte angulaire - blanc	Vorderpaneel kantige Tür weiß	Panel delantero puerta cuadrada blanco
	R16115400013	Front panel for card control complete, stainless steel	Panneau avant programmateur à cartes - inox	Vorderpaneel mit Karteprogrammatoren nichtrostend	Panel delantero con programador de ficha inoxidable
	501457	Front panel for card control complete, white	Panneau avant – blanc programmateur à cartes	Vorderpaneel weiß mit Karteprogrammatoren	Panel delantero blanco con programador de ficha
	501459	Front panel for card control complete, yellow	Panneau avant – jaune programmateur à cartes	Vorderpaneel gelb mit Karteprogrammatoren	Panel delantero amarillo con programador de ficha
	501458	Front panel for card control complete, orange	Panneau avant – orange programmateur à cartes	Vorderpaneel orange mit Karteprogrammatoren	Panel delantero naranjado con programador de ficha
6	R16118700013	Support right side panel (16kg-35lbs)	Cornière d'assemblage-droite (16kg-35lb)	Rechtes Winkelleisten (16kg-35lb)	Escuadra de sujeción derecha (16kgs-35lbs)
	R16118500013	Support left side panel (16kg-35lbs)	Cornière d'assemblage-gauche (16kg-35lb)	Linkes Winkelleisten (16kg-35lb)	Escuadra de sujeción izquierda (16kgs-35lbs)
	R22118500013	Support left side panel (22kg-50lbs)	Cornière d'assemblage-gauche (22kg-50lb)	Linkes Winkelleisten (22kg-50lb)	Escuadra de sujeción izquierda (22kgs-50lbs)
	R22118700013	Support right side panel (22kg-50lbs)	Cornière d'assemblage-droite (22kg-50lb)	Rechtes Winkelleisten (22kg-50lb)	Escuadra de sujeción derecha (22kgs-50lbs)
8	R16100011211	Back plate	Panneau arrière	Hintere Abdeckung	Cubierta trasera
	R16100011211	Back plate steam	Panneau arrière (chauffage vapeur)	Hintere Abdeckung (Dampfheizung)	Cubierta trasera (calefacción a vapor)
9	R16100010312	Service panel stainless steel	Panneau de service - inox	Servicepaneel nichtrostend	Panel de servicio inoxidable
	501438	Service panel white	Panneau de service - blanc	Servicepaneel weiß	Panel de servicio blanco
	501440	Service panel yellow	Panneau de service - jaune	Servicepaneel gelb	Panel de servicio amarillo
	501439	Service panel orange	Panneau de service - orange	Servicepaneel orange	Panel de servicio naranjado
	507711	Service panel blue	Panneau de service - bleu	Servicepaneel blau	Panel de servicio azul
10	R16118300013	Cross beam	Support	Gerätepaneelhalter	Sujetador del panel de aparatos
11	R16118100013	Holder box el. components (16kg-35lbs)	Poutre raidisseuse (16kg-35lb)	Gerätepaneelträger (16kg-35lb)	Soporte del panel de aparatos (16kgs-35lbs)
	R22118100013	Holder box el. components (22kg-50lbs)	Poutre raidisseuse (22kg-50lb)	Gerätepaneelträger (22kg-50lb)	Soporte del panel de aparatos (22kgs-50lbs)
12	PRI610000078	Holder top panel	Tringle	Zugstange	Tirante
13	R07114002414	Distance tube	Tube d'écartement	Distanzrohr	Tubo distanciador
14	PRI611000023	Srv pin	Téton	Zapfen	Gorrón
15	311679800005	Lock washer external teeth M5	Rondelle à crans multiples M5	Unterlegscheibe M5	Arandela en abanico M5
16	310934000005	Nut M5	Écrou M5	Mutter M5	Tuerca M5
17	309933000625	Screw M6x25	Vis M6x25	Schraube M6x25	Tornillo M6x25
18	309966240650	Screw M6x50 stainless steel	Vis inox M6x50	Schraube M6x50 nichtrostend	Tornillo M6x50 inoxidable
19	PRI247000001	Finishing washer	Rondelle	Formunterlage	Arandela perfilada
20	PRI521002001	Washer 15x7x3	Rondelle 15x7x3	Unterlegscheibe 15x7x3	Arandela 15x7x3
21	309595124612	Screw M6x12 BN5951	Vis M6x12 BN5951	Schraube M6x12 BN5951	Tornillo M6x12 BN5951

2

info@zipnasklade.ru

8(800)500-69-51

info@zipnasklade.ru
8(800)500-69-51

Nº	Code	Description	Designation	Bezeichnung	Denominación
22	311679800006	Lock washer external teeth M6	Rondelle à crans multiples M6	Unterlegscheibe M6	Arandela en abanico M6
23	311734900006	Washer 17x6,4x3 DIN 7349	Rondelle 17x6,4x3 DIN 7349	Unterlegscheibe 17x6,4x3 DIN 7349	Arandela 17x6,4x3 DIN 7349
24	311902100006	Washer 18x6,4x1,6 DIN 9021	Rondelle 18x6,4x1,6 DIN 9021	Unterlegscheibe 18x6,4x1,6 DIN 9021	Arandela 18x6,4x1,6 DIN 9021
25	311125000006	Washer 12x6,4x1,6	Rondelle 12x6,4x1,6	Unterlegscheibe 12x6,4x1,6	Arandela 12x6,4x1,6
26	310934000006	Nut M6	Écrou M6	Mutter M6	Tuerca M6
27	310985000006	Self locking nut M6	Écrou de blocage M6	Selbstsichernde Mutter M6	Tuerca de autoseguridad M6
28	PRI229000004	Rapid nut M6	Écrou carré M6	Quadrant Mutter M6	Tuerca cuadrada M6
30	PRI505000058	Protecting rubber	Garniture de profil	Quadrant Mutter	Empaquetadura perfilada
31	311125000005	Washer 5,3	Rondelle 5,3	Unterlegscheibe 5,3	Arandela 5,3

2

info@zipnasklade.ru
8(800)500-69-51

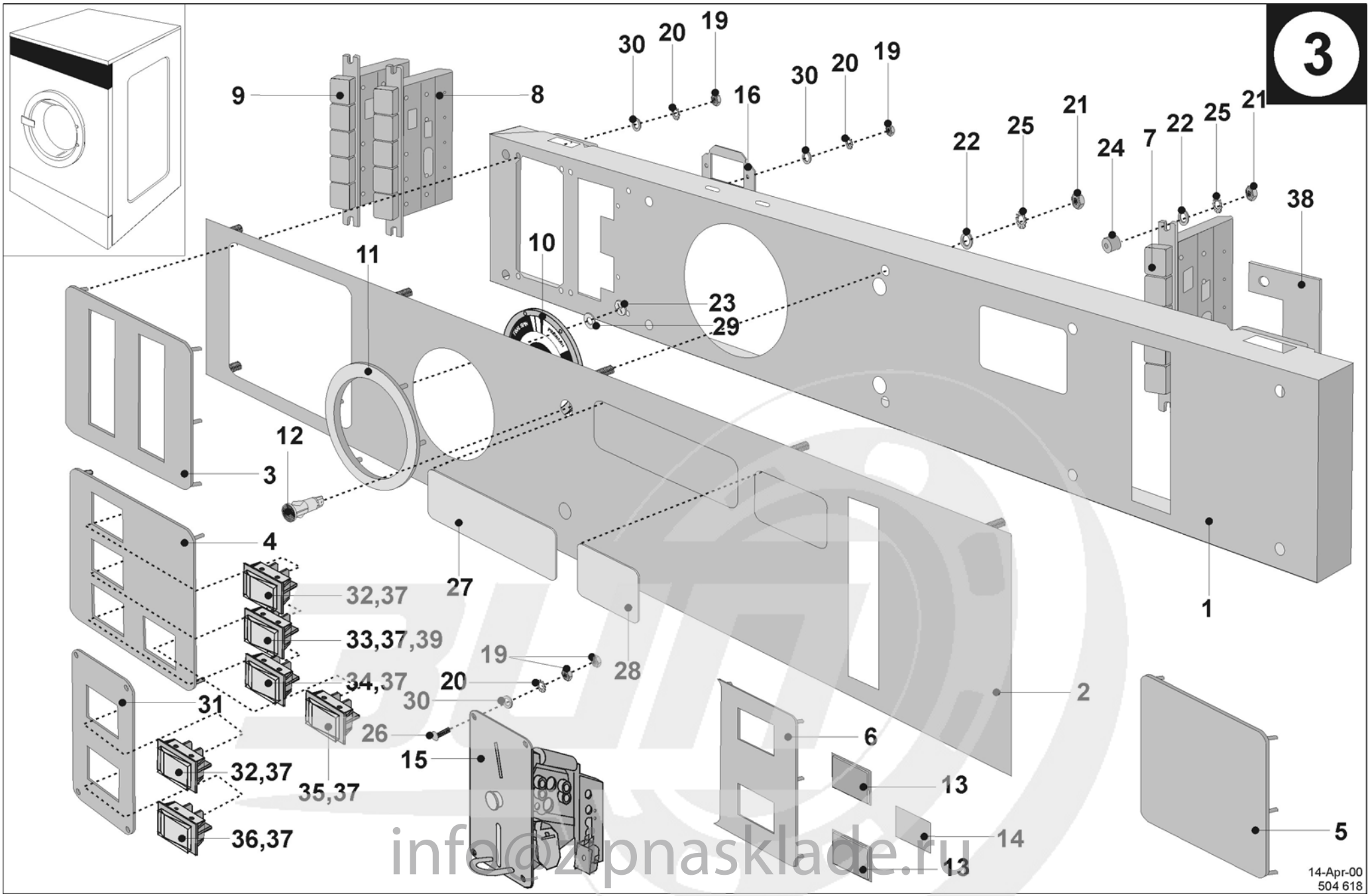

info@zpnasklade.ru
8(800)500-69-51

Nº	Code	Description	Designation	Bezeichnung	Denominación
1	R16116200011	Control panel with buttons	Pupitre de commande touches fonction	Steuertafel mit Taster	Pizarra de control con botones
	M16116600011	Control panel with coin meter	Pupitre de commande monnayeur	Steuertafel mit Münzgerät	Pizarra de control con monedero
2	PRI549000077	Facial panel 20°C on 5	Devanture pupitre 20°C, 5 programmes	Tafelschild 20°C im 5. Programm	Rótulo de panel 20° para el programa 5
	PRI549000078	Facial panel 30°C on 5	Devanture pupitre 30°C, 5 programmes	Tafelschild 30°C im 5. Programm	Rótulo de panel 30° para el programa 5
	PRI549000091	Facial panel Triple load plus (16kg-35lbs)	Devanture pupitre Triple load plus (16kg-35lb)	Tafelschild Triple load plus (16kg-35lb)	Rótulo de panel Triple load plus (16kgs-35lbs)
	PRI549000092	Facial panel Multi load (22kg-50lbs)	Devanture pupitre Multi load (22kg-50lb)	Tafelschild Multi load (22kg-50lb)	Rótulo de panel Multi load (22kgs-50lbs)
	PRI549000102	Facial panel USA (16kg-35lbs)	Devanture pupitre USA (16kg-35lb)	Tafelschild USA (16kg-35lb)	Rótulo de panel USA (16kgs-35lbs)
	PRI549000103	Facial panel USA (22kg-50lbs)	Devanture pupitre USA (22kg-50lb)	Tafelschild USA (22kg-50lb)	Rótulo de panel USA (22kgs-50lbs)
3	PRI549152065	Insert plate push 15 buttons	Plaque - 15 boutons	Tasterschild - 15 Taster	Rótulo de botones – 15 botones
4	PRI549155065	Insert plate push 3 buttons	Plaque - 3 boutons	Tasterschild - 3 Taster	Rótulo de botones - 3 botones
	PRI549158065	Insert plate with instructions	Plaque avec les intructions	Tasterschild mit Hinweisen	Rótulo de botones con instrucciones
5	PRI549154065	Insert plate	Plaque	Schild	Rótulo
6	PRI549000059	Insert plate for coin counter	Plaque monnayeur	Münzgerätschild	Rótulo de monedero
	PRI549001059	Insert plate	Plaque	Schild	Rótulo
	PRI549004059	Insert plate for coin counter with instructions	Plaque monnayeur avec les intructions	Münzgerätschild mit Hinweisen	Rótulo de monedero con instrucciones
7	PRI348012091	Program selector switch	Bouton - poussoir	Tastersystem	Conjunto de botones
	PRI348016091	Program selector switch black	Bouton - poussoir Noir	Tastersystemschwarz	Conjunto de botones negro
8	PRI348014091	Function selection switch with black button	Fonction de commutateur du choix avec le bouton noir	Funktion Auswahlschalter mit schwarzem Knopf	Función del interruptor de la selectión noc botón negro
9	PRI348013091	Function selection switch	Fonction de commutateur du choix	Funktion Auswahlschalter	Función del interruptor de la selectión
10	PRI543051072	Indicator disc English	Indicateur programme - anglais	Programmanzeige - englisch	Indicador de programa - inglés
	PRI543056072	Indicator disc with symbols	Indicateur programme avec symboles	Programmanzeige mit Symbolen	Indicador de programa con símbolos
11	PRI543000073	Ornamental indicator disc ring	Bague ornamentale du disque d´indicateur	Zierring Indikatorscheibe	Anillo ornamental del indicador del disco
12	PRI349000032	Indicator lamp	Lampe - témoin	Meldeleuchte	Bombilla de control
13	PRI543072072	Plexi transparent	Altuglas transparent	Plexiglas transparent	Plexiglás transparente
	PRI543075072	Plexi aluminium colour	Altuglas argenté	Plexiglas silber	Plexiglás plateado
	PRI543073072	Plexi transparent red	Altuglas rouge	Plexiglas rot	Plexiglás rojo
14		Coins sticker (on request)	Plaquette valeur monnaietaire (sur demande)	Münzenwert-Schild (Option)	Rótulo del valor de monedas (a pedido)
15	PRI347001003	Coin meter token 5K	Monnayeur 5K	5K - Münzgerät	Monedero de 5K coronas
	PRI347001004	Coin meter token 7K	Monnayeur 7K	7K - Münzgerät	Monedero de 7K coronas
	PRI347001052	Coin meter token 10K	Monnayeur 10K	10K - Münzgerät	Monedero de 10K coronas
	PRI347000052	Coin meter token 12K	Monnayeur 12K	12K - Münzgerät	Monedero de 12K coronas
	PRI347000053	Coin meter token 15K	Monnayeur 15K	15K - Münzgerät	Monedero de 15K coronas
		Rest on request	Reste à la demande	Rest auf Wunsch	El resto a demanda
16	F01113500514	Fixation plate	Couvercle en tôle	Abdeckblech	Chapa de cubierta
19	310934000003	Nut M3	Écrou M3	Mutter M3	Tuerca M3
20	311679800003	Lock washer external teeth M3	Rondelle à crans M3	Fächerunterlegscheibe M3	Arandela en abanico M3
21	310934000004	Nut M4	Écrou M4	Mutter M4	Tuerca M4
22	311902100004	Washer 12x4,33x1 DIN 9021	Rondelle 12x4,33x1 DIN 9021	Unterlegscheibe 12x4,33x1 DIN 9021	Arandela 12x4,33x1 DIN 9021
23	PRI247010013	Securing washer 3	Rondelle de blocage 3	Sicherungsunterlegscheibe 3	Arandela de seguridad 3
24	PRI543000005	Silon washer	Rondelle de silon	Silon-Unterlegscheibe	Arandela de silón
25	311679800004	Lock washer external teeth M4	Rondelle à crans multiples M4	Fächerunterlegscheibe M4	Arandela en abanico M4
26	PRI212000008	Bolt M3x10	Vis M3x10	Schraube M3x10	Tornillo M3x10
27	PRI549017011	Index plate	Plaque	Schild	Rótulo de firma
28	PRI549013001	Index plate capacity 16kgs	Plaque chargement 16kg	Schild Füllung 16kg	Rótulo de la carga de 16kgs

3

info@zipnasklade.ru

8(800)500-69-51

info@zipnasklade.ru
8(800)500-69-51

Nº	Code	Description	Designation	Bezeichnung	Denominación
28	PRI549014001	Index plate capacity 22kgs	Plaque chargement 22kg	Schild Füllung 22kg	Rótulo de la carga de 22kgs
	PRI549082001	Index plate capacity 35lbs	Plaque chargement 35lb	Schild Füllung 35 Lb	Rótulo de la carga de 35 Lb
	PRI549083001	Index plate capacity 50lbs	Plaque chargement 50lb	Schild Füllung 50 Lb	Rótulo de la carga de 50 Lb
29	PRI523000007	Washer	Rondelle plastique	Unterlegscheibe	Arandela plástificada
30	311125000003	Washer 3,2	Rondelle 3,2	Unterlegscheibe 3,2	Arandela 3,2
31	PRI549011061	Insert plate	Plaque	Tasterschild	Rótulo de botones
32	PRI348000094	Knob-push button START	Bouton-poussoir START	Taster START	Botón de arranque
33	PRI348000006	Knob-push button ECO	Bouton-poussoir ECO	Taster ECO	Botón de ECO
34	PRI348000097	Knob-push button Prewash	Bouton-poussoir prélavage	Taster Vorwäsche	Botón de prelavado
35	PRI348000007	Knob-push button STOP	Bouton-poussoir STOP	Taster STOP	Botón de ¡ stop !
36	PRI348001096	Plug	Bouchon	Stopfbuchse	Brida ciega
37	PRI543000003	Push button cover	Protection bouton	Tasterabdeckung	Cobertura del pulsador
38	F01113505514	Cover program switches	L´abri du commuteteur de programmation	Abdeckung Programmum-schalter	Cubierta del interruptor de programación
39	PRI348000095	Acceleration button	Bouton accélération	Beschleunigungstaster	Botón acelerador

3

info@zipnasklade.ru
8(800)500-69-51

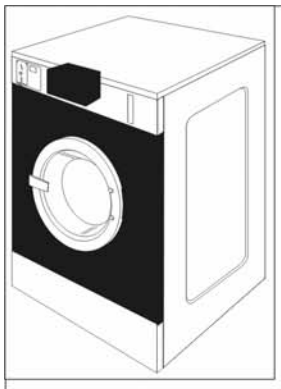

4

29 19 22 22 20 33 29 18

33 21

42 43

30

24

25

32 28 27

12

10

7

26

6

44

23

16

45

36

32

34

28

1

5 40 4

13

8

9

info@zipnasklade.ru
8(800)500-69-51

24-Jan-06
504 619A

Nº	Code	Description	Designation	Bezeichnung	Denominación
1	M16115200013	Front panel with coin meter complete, stainless steel, round door	Panneau avant avec monnayeur porte ronde inox.	Fronttafel mit Münzgerät rundtür nichtrostend	Panel delan. monedero puerta redon. inoxidal
	504886	Front panel with coin meter complete,white, round door	Panneau avant avec monnayeur blanc porte ronde	Fronttafel mit Münzgerät weiß rundtür	Panel delan. monedero blanca Puerta red.
	504887	Front panel with coin meter complete, yellow, round door	Panneau avant avec monnayeur jaune porte ronde	Fronttafel mit Münzgerät gelb rundtür	Panel delan. monedero amarilla Puerta red.
	504888	Front panel with coin meter complete, orange, round door	Panneau avant avec monnayeur orange porte ronde	Fronttafel mit Münzgerät orange rundtür	Panel delan. monedero naranjada Puerta r.
	507783	Front panel with coin meter complete, blue, round door	Panneau avant avec monnayeur bleu porte ronde	Fronttafel mit Münzgerät blau rundtür	Panel delan. monedero azul Puerta redonda
	500181	Front panel with coin meter complete, stainless steel, square door	Panneau avant avec monnayeur inox porte angulaire	Fronttafel mit Münzgerät nichtrostend kantige Tür	Panel delantero con monedero inoxible Puerta cuadrada
	102105	Front panel with coin meter complete, yellow, square door	Panneau avant avec monnayeur iaune porte angulaire	Fronttafel mit Münzgerät gelb kantige Tür	Panel delantero con monedero amarilla Puerta cuadrada
	507763	Front panel with coin meter complete, blue, square door	Panneau avant avec monnayeur bleu porte angulaire	Fronttafel mit Münzgerät blau kantige Tür	Panel delantero con monedero azul Puerta cuadrada
4	R07A18100214	Cam for lock coin box	Cliquet monnayeur	Münzgerätschnapper	Trinquete del monedero
5	311734900006	Washer M6	Rondelle M6	Unterlegscheibe M6	Arandela M6
6	PRI503000042	Indicator disc timer	Disque indicateur	Anzeigescheibe	Disco indicador
7	R07116300014	Timer support	Support programmateur	Programmatorhalter	Sujetador del programador
8	R07A18100114	Ornamental plate coin vault	Couvercle monnayeur	Münzgerätkappe	Tapa del monedero
9	321848140028	Coin box	Armoire du monnayeur	Münzgeratkasten	Caja del autómata de monedas
10	501514	Ornamental part coin vault	Cadre monnayeur	Münzgerätrahmen	Soporte del monedero
12	503134	Single coin vault	Boîtier monnayeur	Einfacher Münzgerätkasten	Caja sencilla del monedero
13	PRI610001028	Coin vault lock	Serrure	Münzgerätschloß	Cerradura del monedero
13		Securing washer, part of No. 13	Rondelle de blocage, partie de la position 13	Sicherungsunterlegscheibe, Positionsbestandteil 13	Arandela de seguridad, parte de la posición 13
13		Small lock nut, part of No. 13	Écrou serrure, partie de la position 13	Schloßmutter klein, Positionsbestandteil 13	Tuerca de la cerradura pequeña, parte de la posición 13
13		Lock big nut, part of No. 13	Écrou, partie de la position 13	Schloßmutter - große, Positionsbestandteil 13	Tuerca de la cerradura grande, parte de la posición 13
16	PRI343000059	Timer, 230V	Programateur, 230V	Programmator, 230V	Programador, 230V
18	PRI347006060	Coin counter with LED display	Compteur à affichage LED	Münzenmesser mit LED-Anzeige	Medidor de monedas con LED display
19	PRI347000060	Single coin counter	Compteur électronique	Einfacher elektronischer Münzenmesser	Medidor sencillo de monedas electrónico
20	PRI346011007	Start relay	Relais de démarrage	Start-Relais	Relé de arranque
21	310934000003	Nut M3	Écrou M3	Mutter M3	Tuerca M3
22	PRI185024022	Mounting plate coin counter of start relay	Support relais	Relais-Halter	Soporte del relé
23	M16114002713	Coin vault support	Support monnayeur	Münzengeräthalter	Sujetador del monedero
24	311679800006	Lock washer external teeth M6	Rondelle à crans M6	Fächerunterlegscheibe M6	Arandela en abanico M6
25	PRI231000004	Washer 12,5x6,6x1,6 DIN 126	Rondelle 12,5x6,6x1,6 DIN 126	Unterlegscheibe 12,5x6,6x1,6 DIN 126	Arandela 12,5x6,6x1,6 DIN 126
26	309933000406	Bolt M4x6	Vis M4x6	Schraube M4x6	Tornillo M4x6
27	309084000410	Bolt M4x10	Vis M4x10	Schraube M4x10	Tornillo M4x10
28	311679824004	Lock washer external teeth M4	Rondelle à crans M4	Fächerunterlegscheibe M4	Arandela en abanico M4
29	309798500306	Bolt M3x6	Vis M3x6	Schraube M3x6	Tornillo M3x6
30	309933000616	Bolt M6x16	Vis M6x16	Schraube M6x16	Tornillo M6x16
32	311125000004	Washer 4,3	Rondelle 4,3	Unterlegscheibe 4,3	Arandela 4,3
33	311679800003	Lock washer external teeth M3	Rondelle à crans M3	Fächerunterlegscheibe M3	Arandela en abanico M3
34	PRI211000033	Bolt M4x12	Vis M4x12	Schraube M4x12	Tornillo M4x12
36	310934000004	Nut M4	Écrou M4	Mutter M4	Tuerca M4
40	PRI231000038	Spring lock washer	Rondelle	Unterlegscheibe	Arandela elástica encorvada
42	PRI211002007	Screw M3x14	Vis M3x14	Schraube M3x14	Tornillo M3x14
43	311125000003	Washer 3,2	Rondelle 3,2	Unterlegscheibe 3,2	Arandela 3,2
44	309595124612	Screw M6x12 BN 5951	Vis M6x12 BN 5951	Selbstschneidschraube M6x12 BN 5951	Tornillo autorroscante M6x12 BN 5951
45	PRI229000004	Nut M6	Écrou M6	Mutter M6	Tuerca M6

4

info@zipnasklade.ru

8(800)500-69-51

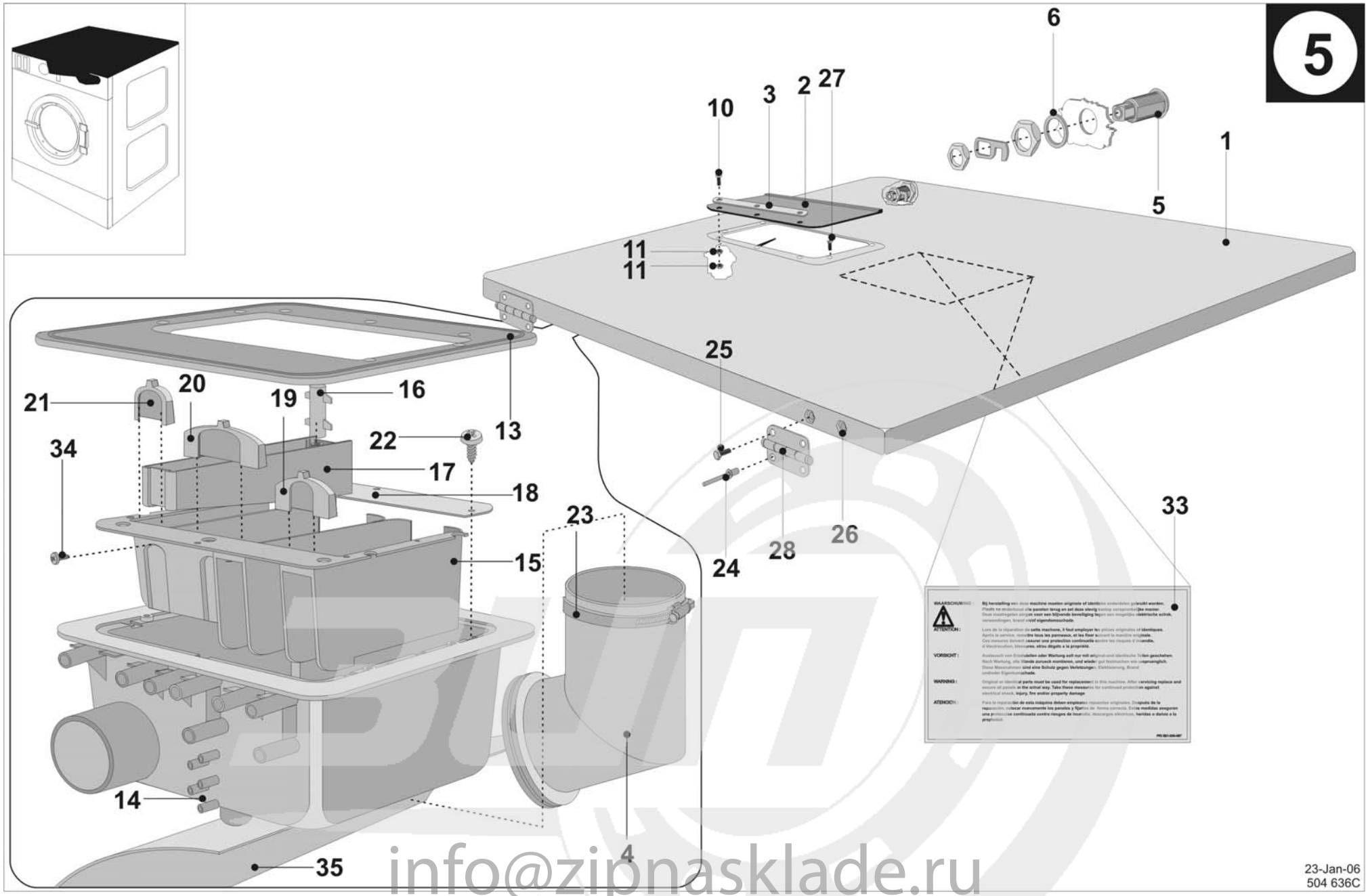

info@zipnasklade.ru
8(800)500-69-51

Nº	Code	Description	Designation	Bezeichnung	Denominación
1	521860	Top cover lid stainless steel (16kg-35lbs)	Couvercle inox (16kg-35lb)	Deckel nichtrostend (16kg-35lb)	Tapa inoxible (16kgs-35lbs)
1	521861	Top cover white enamel (16kg-35lbs)	Couvercle blanc (16kg-35lb)	Deckel weiß (16kg-35lb)	Tapa blanca (16kgs-35lbs)
1	521862	Top cover yellow enamel (16kg-35lbs)	Couvercle jaune (16kg-35lb)	Deckel gelb (16kg-35lb)	Tapa amarilla (16kgs-35lbs)
1	521863	Top cover orange enamel (16kg-35lbs)	Couvercle orange (16kg-35lb)	Deckel orange (16kg-35lb)	Tapa naranjada (16kgs-35lbs)
1	521870	Top cover lid stainless steel (22kg-50lbs)	Couvercle inox (22kg-50lb)	Deckel nichtrostend (22kg-50lb)	Tapa inoxible (22kgs-50lbs)
1	521871	Top cover white enamel (22kg-50lbs)	Couvercle blanc (22kg-50lb)	Deckel weiß (22kg-50lb)	Tapa blanca (22kgs-50lbs)
1	521872	Top cover yellow enamel (22kg-50lbs)	Couvercle jaune (22kg-50lb)	Deckel gelb (22kg-50lb)	Tapa amarilla (22kgs-50lbs)
1	521873	Top cover orange enamel (22kg-50lbs)	Couvercle orange (22kg-50lb)	Deckel orange (22kg-50lb)	Tapa naranjada (22kgs-50lbs)
2	PRI505038027	Rubber cover soap hopper	Couvercle trappe	Füllbehälterdeckel	Tapita de la tolva
3	F01121000214	Lath for rubber cover soap hopper	Lame	Leiste	Listón
4	PRI540000031	Rubber hose of soap hopper-tub	Coude d'alimentation	Füllbehälterkniestück	Acodadura de la tolva
5	PRI610000007	Lock top panel	Verrou du couvercle	Deckelschloss	Cerradura de la tapa
5		Big nut, part of No. 5	Grand petit, partie de la position 5	Mutter groß, Positionsbestandteil 5	Tuerca grande, parte de la posición 5
5		Lock hook, part of No. 5	Cliquet court, partie de la position 5	Klinke kurz, Positionsbestandteil 5	Trabador corto, parte de la posición 5
5		Small nut, part of No. 5	Grand écrou, partie de la position 5	Mutter klein, Positionsbestandteil 5	Tuerca pequeña, parte de la posición 5
6	PRI522000012	Washer	Rondelle	Unterlegscheibe	Arandela
10	PRI211000033	Bolt M4x12	Vis M4x12	Schraube M4x12	Tornillo M4x12
11	310934240004	Nut M4	Écrou M4	Mutter M4	Tuerca M4
13	PRI505039027	Soap hopper rubber seal	Joint	Füllbehälterdichtung	Empaquetadura de tolva
14	PRI505040027	Soap hopper outer part	Coffret lessives	Füllbehälterkörper	Cuerpo de la tolva
15	PRI505041027	Soap hopper inner part	Cartouche	Füllbehältereinsatz	Componente-cubeta de tolva
16	PRI505043027	Last rinse siphon part	Cilindre	Zylinder	Cilindro
17	PRI505042027	Last rinse box	Compartiment	Füllbehälterkammer	Cámara de tolva
18	PRI505044027	Protection plate	Couvercle	Deckel	Tapa
19	PRI505045027	Prewash drawer	Volet - prélavage	Blende - Vorwäsche	Barrera - prelvado
20	PRI505046027	Main wash drawer	Volet - lavage	Blende - Wäsche	Barrera - lavado
21	PRI505047027	Last rinse drawer	Volet - rinçage final	Blende - Endspüllung	Barrera - enjuague final
22	PRI215000006	Screw 3,5x9,5 stainless steel DIN 7971	Vis inox. 3,5x9,5 DIN 7971	Selbstschneidschraube 3,5x9,5 nichtrostend DIN 7971	Tornillo autorroscante 3,5x9,5 inoxidable DIN 7971
23	PRI240000005	Hose clamp 90/110 DIN 3017	Collier 90/110 DIN 3017	Schlauchschelle 90/110 DIN 3017	Abrazadera de manguera 90-110 DIN 3017
24	313250004063	Blind rivet 4x6,3	Rivet de traction 4x6,3	Reißniet 4x6,3	Rivet de traction 4x6,3
25	521957	Bolt M4x12	Vis M4x12	Schraube M4x12	Tornillo M4x12
26	313251002104	Riveting nut M4	Ecrou-rivet M4	Nietmutter M4	Tuerca remachadora M4
27	PRI212002020	Bolt M5x16	Vis M5x16	Schraube M5x16	Tornillo M5x16
28	516832	Hinge for cover	Charnière	Aufhängung	Fija
29	PRI609000044	Shaft hinge 10x56 brass	Cheville en laiton 10x56	Bandbolcen 10x56 Messing	Pernio de la fija 10x56 latón
30	PRI611000018	SRV clamp	Agrafe	Befestigungsschelle	Pieza de sujeción
31	PRI250000009	Blind rivets 3,2x8 DIN 7337	Rivet 3,2x8 DIN 7337	Niet 3,2x8 DIN 7337	Remache 3,2x8 DIN 7337
32	310934000006	Nut M6	Écrou M6	Mutter M6	Tuerca M6
33	PRI551000087	Label "SERVICE WARNING"West	Ecusson "Avertissement"	Schild "Servicewarnung" West	Rótulo "Advertencia"
33	548011099014	Label "SERVICE WARNING"East	Ecusson "Avertissement"	Schild "Servicewarnung" Ost	Rótulo "Advertencia"
34	PRI251000028	Screw 2,2x6,5 DIN 7S71A2	Vis 2,2x6,5 DIN 7S71A2	Selbstschneidschraube 2,2x6,5 DIN 7S71A2	Tornillo autorroscante 2,2x6,5 DIN 7S71A2
35	PRI543000004	Plastic cover (with electronic timer MCB FC), valid only for USA	Couvercle plastique (met program. electronique MCB FC) USA	Kunststoffabdeckung (Elektronischer Steuerung MCB FC) USA	Cubierta plastificada (program. electrónico MCB FC) EEUU

5

info@zipnasklade.ru

8(800)500-69-51

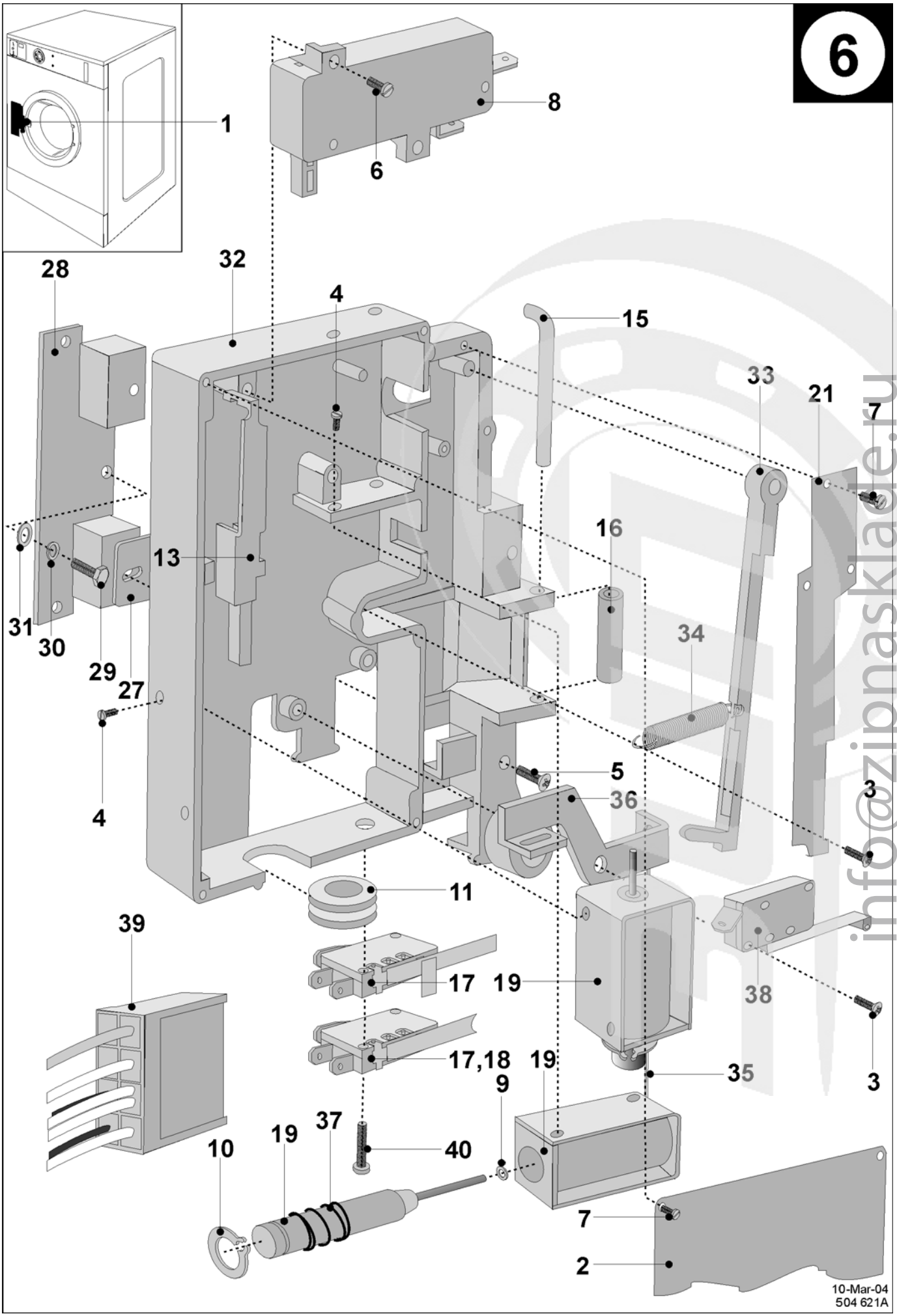

info@zipnasklade.ru
8(800)500-69-51

Nº	Code	Description	Designation	Bezeichnung	Denominación
1	PRI610057077	Complete door lock 220V 50/60Hz (with coin meter)	Serrure complète 220V 50/60Hz (monnayeur)	Schloß komplett 220V 50/60Hz (mit Münzgerät)	Cerradura compl. (con monedero)
	PRI610060077	Complete door lock 220V 50/60Hz (with electronic)	Serrure complète 220V 50/60Hz (electronique)	Schloß komplett 220V 50/60Hz (mit Elektronischer)	Cerradura completa (con electrónico)
	PRI610061077	Complete door lock 220V 50/60Hz (with card controller)	Serrure complète 220V 50/60Hz (à cartes)	Schloß kompl. 220V 50/60Hz (mit Kartenprogrammator)	Cerradura compl. (ficha)
	PRI610056077	Complete door lock 120V 60Hz	Serrure complète 120V 60Hz	Schloß komplett 120V 60Hz	Cerradura compl.120V 60Hz
2	M07124000114	Protection plate - stainless steel	Couvre-boîte inox.	Abdeckblech - nichtrostend	Chapa de cubierta inoxidable
3	309798500314	Bolt M3x14 DIN 7985A	Vis M3x14 DIN 7985A	Schraube M3x14 DIN 7985A	Tornillo M3x14 DIN 7985A
4	309798500306	Bolt M3x6 DIN 7985A	Vis M3x6 DIN 7985A	Schraube M3x6 DIN 7985A	Tornillo M3x6 DIN 7985A
5	309798524525	Bolt M5x25 stainless steel DIN 7985A	Vis M5x25 inox. DIN 7985A	Schraube M5x25 nichtrostend DIN 7985A	Tornillo M5x25 inoxidable DIN 7985A
6	309084000408	Bolt M4x8 CK DIN 84A	Vis M4x8 CK DIN 84A	Schraube M4x8 CK DIN 84A	Tornillo M4x8CK DIN 84A
7	309963240306	Bolt M3x6 PK stainless steel ISO 2009	Vis M3x6 PK inox. ISO 2009	Schraube M3x6 PK nichtrostend ISO 2009	Tornillo M3x6PK inoxidable ISO 2009
8	PRI346000003	Bimetal	Bimétal	Bimetal	Bimetal
9	PRI230000007	Washer 5,1x3,3x0,1	Rondelle 5,1x3,3x0,1	Unterlegscheibe 5,1x3,3x0,1	Arandela 5,1x3,3x0,1
10	PRI242000013	Retaining ring G10	Rondelle de blocage G10	Sicherheitsring G10	Anillo fiador G10
11	PRI501000069	Cable passage	Traversée	Durchführung	Paso
13	PRI610000087	Small lock hook	Serrure	Schloßklinke klein	Pestillo de la cerradura pequeño
15	PRI610000090	Lock spindle 4x45	Cliquet 4x45	Sperre 4x45	Cierre 4x45 latón
16	PRI610000091	Lock tube 4x23,5	Rouleau 4x23,5	Zylinder 4x23,5	Rodillo 4x23,5 inoxidable
17	PRI610011077	Microswitch, valid for No.1 - PRI610060077	Micro–interrupteur, valable pour la position n° 1 - PRI610060077	Mikroschalter, gültig für Pos. Nr.1 - PRI610060077	Microinterruptor, válido para la posición No. 1- PRI610060077
17	102394	Microswitch, valid for pos. No.1 - PRI610056077,	Micro–interrupteur, valable pour la position n° 1	Mikroschalter, gültig für Pos. Nr.1	Microinterruptor, válido para la posición No. 1
17		PRI610057077	- PRI610056077, PRI610057077	- PRI610056077, PRI610057077	- PRI610056077, PRI610057077
18	517503	Microswitch, valid for pos. No.1 - PRI610056077,	Micro–interrupteur, valable pour la position n° 1	Mikroschalter, gültig für Pos. Nr.1	Microinterruptor, válido para la posición No. 1
18		PRI610057077	- PRI610056077, PRI610057077	- PRI610056077, PRI610057077	- PRI610056077, PRI610057077
19	PRI610012077	Coil	Bobine	Spule	Bobina
	PRI610008077	Coil	Bobine	Spule	Bobina
21	PRI611000047	Leaf spring	Support	Federstütze	Apoyo elástico
27	PRI610001122	Shim	Cale	Distanzunterlegscheibe	Arandela distanciadora
28	PRI610000086	Lock intermediate part	Appui	Schloßgrundlage	Base de la cerradura
29	309933240612	Bolt M6x12 stainless steel	Vis inox. M6x12	Schraube M6x12 nichtrostend	Tornillo M6x12 inoxidable
30	311127000006	Spring lock washer 6	Rondelle elastique 6	Federunterlegscheibe 6	Arandela elástica 6
31	311125240006	Washer 14x8,6x1 stainless steel DIN 125 A2	Rondelle inox. 14x8,6x1 DIN 125 A2	Unterlegscheibe 14x8,6x1 nichtrostend DIN 125 A2	Arandela 14x8,6x1 inoxidable DIN 125 A2
32	PRI610000132	Door lock	Serrure	Schoß	Cerradura
33	PRI610000134	Locking handle part	Tige de commande	Abschlußzugstange	Tirante de cierre
34	PRI611000048	Locking part spring	Ressort	Feder	Resorte
35	PRI723000004	Emergency opening cord	Tirant de déblocage	Zugstange des Notöffnens	Tirante de la abertura de emergencia
36	PRI610000135	Emergency opening lever	Bras de commande	Zugstange	Tirante
37	PRI611000050	Coil spring	Ressort bobine	Federspule	Resorte de la bobina
38	PRI610032077	Microswitch	Microrupteur	Mikroshalter	Microinterruptor
39	PRI351005116	Door lock wiring (with mechanical timer)	Bloc serrure (avec programmateur mecanique)	Schloßrangier (mit mechanischem Programmator)	Haz de conduc. de la cerradura (mecánico program.)
	RM4710001428	Door lock wiring (with electronic timer)	Bloc serrure (avec programmateur electronique)	Schloßrangier (mit Elektronischer Steuerung)	Haz de conduct. de la cerradura (program. electrónico)
	PRI351005129	Door lock wiring (with card controller)	Bloc serrure (à cartes)	Schloßrangier (mit Kartenprogrammator)	Haz de conductores de la cerradura (de ficha)
40	309798500325	Bolt M3x25	Vis M3x25	Schraube M3x25	Tornillo M3x25

6

info@zipnasklade.ru

8(800)500-69-51

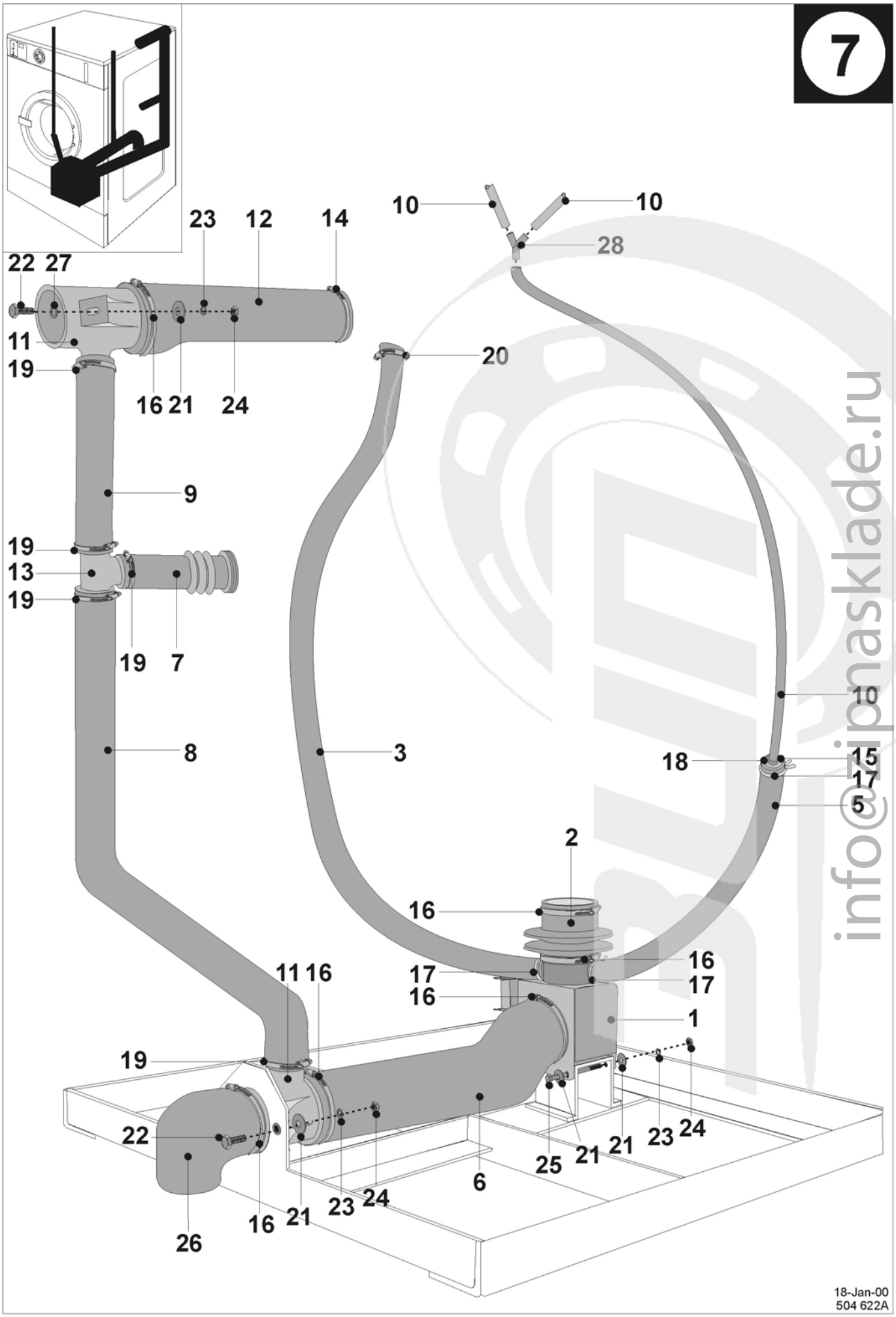

info@zipnasklade.ru
8(800)500-69-51

Nº	Code	Description	Designation	Bezeichnung	Denominación
1	PRI340055051	Outlet valve complete 50/60Hz	Soupape d'évacuation complète 50/60Hz	Ablassventil kompl. 50/60Hz	Válvula de descarga completa 50/60Hz
1	PRI340054051	Outlet valve chamber	Chambre de la soupape d'évacuation	Kammer Ablassventil	Cámara valvular de la válvula de descarga
1	PRI340002051	Outlet valve motor	Moteur de la soupape d'évacuation	Motor Ablassventil	Motorcito de la válvula de descarga
2	273124080161	Hose tub - outlet valve	Tuyau de vidange	Auslaßfaltschlauch	Manguera de descarga de pliegues
3	PRI503002049	Hose outlet valve - soap hopper	Tuyau de savons liquides	Schlauch für flüßige Mittel	Manguera de detergentes fluidos
5	PRI503002049	Hose (30cm)	Tuyau d'air (30cm)	Luftfahllenschlauch (30cm)	Manguera de la trampa de aire (30cm)
6	PRI505000087	Drain hose (22kg-50lbs)	Tuyau d'évacuation (22kg-50lb)	Auslaßschlauch (22kg-50lb)	Manguera de descarga de agua (22kgs-50lbs)
6	PRI505000091	Drain hose (16kg-35lbs)	Tuyau d'évacuation (16kg-35lb)	Auslaßschlauch (16kg-35lb)	Manguera de descarga de agua (16kgs-35lbs)
7	PRI505000088	Hose back plate - air vent	Tuyau trop-plein	Überfallfaltschlauch	Manguera de pliegues del aliviadero
8, 9	PRI505000090	Overflow hose	Tuyau trop-plein	Überfallschlauch	Manguera del aliviadero
10	PRI540001003	Water level switch hose	Serpentin de l'interrupteur	Schlauch der Wasserspiegelschalters	Tubito del interruptor de nivel
11	PRI505000078	Air vent - drain T-part	Té	T-stück (Auslaß)	T-pieza
12	PRI505000089	Air vent - soap hopper hose	Tuyau de ventilation	Entlüftungsschlauch	Manguera de desaireación
13	PRI505000077	T-part overflow	Té	T-Stück	T-pieza
14	PRI240000021	Hose clamp 60-80	Collier 60-80	Schlauchspange 60-80	Abrazadera de manguera 60-80
15	PRI241000017	Clip A5,5	Bride A5,5	Spange A5,5	Anillo de sujeción A5,5
16	PRI240000007	Hose clamp 70-90	Collier 70-90	Schlauchspange 70-90	Abrazadera de manguera 70-90
17	PRI241000006	Clip A17,5	Bride A17,5	Spange A17,5	Anillo de sujeción A17,5
18	PRI503000027	Reducing part water level switch	Réduction de "piège" de l´air	Reduktion Luftfalle	Reducción de la trampa de aire
19	PRI240000008	Hose clamp 32-50	Collier 32-50	Schlauchspange 32-50	Abrazadera de manguera 32-50
20	PRI240000003	Hose clamp 20-32	Collier 20-32	Schlauchspange 20-32	Abrazadera de manguera 20-32
21	311902100008	Washer 24x8,4x2	Rondelle 24x8,4x2	Unterlegscheibe 24x8,4x2	Arandela 24x8,4x2
22	309933000820	Bolt M8x20	Vis M8x20	Schraube M8x20	Tornillo M8x20
23	311127000008	Spring lock washer M8	Rondelle élastique M8	Unterlegscheibe M8	Arandela elástica M8
24	310934800008	Nut M8	Écrou M8	Mutter M8	Tuerca M8
25	309931008120	Bolt M8x120	Vis M8x120	Schraube M8x120	Tornillo M8x120
26	519463	Drain elbow	Coude d´evacuation	Ablaßkniestück	Acodado de salida
27	311125000008	Washer 8,4	Rondelle 8,4	Unterlegscheibe 8,4	Arandela 8,4
28	PRI503000028	Y Piece diam 5	Piece Y diamètre 5	Y-Stück ϕ 5	Pieza en forma de Y-di metro 5

7

info@zipnasklade.ru

8(800)500-69-51

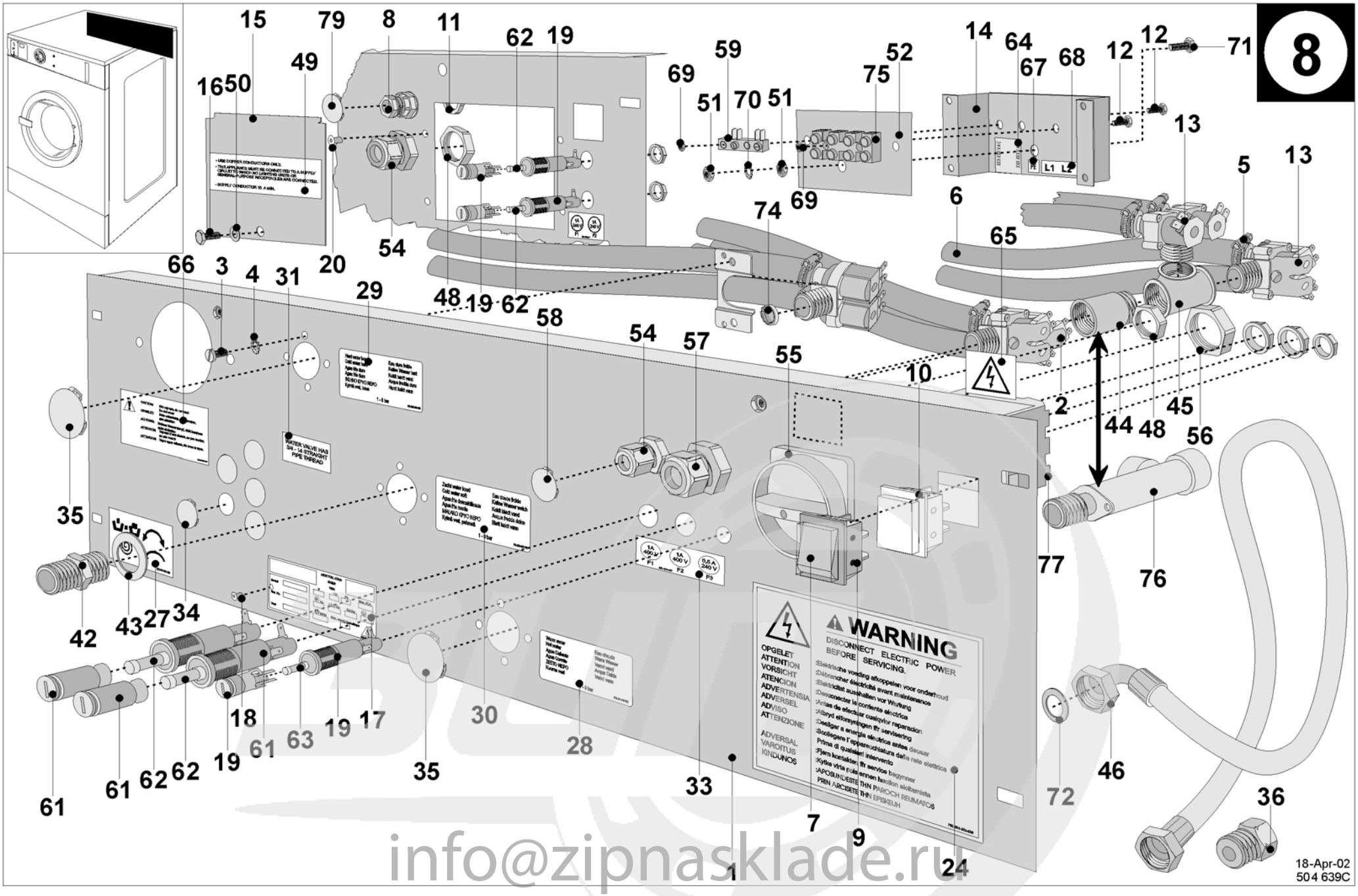

info@zipnasklade.ru
8(800)500-69-51

Nº	Code	Description	Designation	Bezeichnung	Denominación
1	521827	Rear bridge	Panneau arrière	Hintertafel	Panel trasero de revestimiento
	503108	Rear bridge (USA)	Panneau arrière (E.A.)	Hintertafel (USA)	Panel trasero de revestimiento (USA)
2	PRI340030038	Three way valve 220V 50/60Hz	Vanne à 3 voies 220V 50/60Hz	Dreiwegventil 220V 50/60Hz	Válvula de tres direcciones 220V 50/60Hz
3	309084000410	Screw M4x10CK	Vis M4x10CK	Schraube M4x10CK	Tornillo M4x10CK
4	311679824004	Lock washer external teeth M4	Rondelle à crans multiples M4	Unterlegscheibe M4	Arandela en abanico M4
5	PRI240000002	Hose clamp 12-20 DIN 3017	Collier 12-20 DIN 3017	Schlauchspange 12-20 DIN 3017	Abrazadera de manguera 12-20 DIN 3017
6	PRI540000014	Inlet hose	Tuyau	Schlauch	Manguera
	101745	Inlet hose, valid for water approval	Tuyau	Schlauch	Manguera
7	PRI543000003	Button cover	Couvre-bouton	Tasterabdeckung	Cobertura del pulsador
8	PRI350000045	Swivel	Traversée de câble	Stopfbuchsentülle	Paso de cable
9	PRI348000095	Acceleration button	Bouton d'accélération	Akzellerationstaste	Pulsador de aceleración
10	PRI348001096	Plug white	Couvre - bouton	Verblindung	Brida ciega
11	PRI350001045	Swivel nut	Écrou	Mutter der Stopfbuchsentülle	Tuerca del paso de cable
12	309084000420	Screw M4x20	Vis M4x20	Selbstschneidschraube M4x20	Tornillo autorroscante M4x20
13	PRI340020035	Two way valve 220V 50Hz/60Hz	Vanne à 2 voies 220V 50Hz/60Hz	2-Weg-Ventil 220V 50Hz/60Hz	Válvula de dos direcciones 220V 50/60Hz
	101833	Two way valve 220V 50Hz/60Hz, valid for water approval	Vanne à 2 voies 220V 50Hz/60Hz	2-Weg-Ventil 220V 50Hz/60Hz	Válvula de dos direcciones 220V 50/60Hz
14	510603	Terminal box	Réglette de bornes	Klemmleiste	Panel de bornes
15	503118	Cover	Abri	Abdeckung	Cubierta
16	309933240612	Screw M6x12	Vis M6x12	Selbstschneidschraube M6x12	Tornillo autorroscante M6x12
17		Identification plate	Écusson de fabrication	Herstellerschild	Rótulo de fabricación
18	PRI250000014	Blind rivets DIN 7337	Rivet DIN 7337	Niet DIN 7337	Remache DIN 7337
19	PRI401001020	Fuse holder	Porte-fusibles	Sicherungschalter	Soporte de fusibles
20	PRI250000009	Blind rivet	Rivet blindé	Niet blind	Remache blindado
24	PRI551002233	Sticker "ELECTRICITY WARNING", (west languages)	Écusson "Avertissement", la langue d´ouest	Schild "Achtung", Westsprache	Rótulo "Advertencia", lengua del oeste
	509608	Sticker "ELECTRICITY WARNING", (east languages)	Écusson "Avertissement", la langue d´est	Schild "Achtung", Ostsprache	Rótulo "Advertencia", lengua del este
27	PRI551001244	Index plate "Spin direction"	Plaque "Sens de rotation"	Schild Drehrichtung	Rótulo "Dirección de rotación"
28	548000002014	Index plate "Hot water"	Plaque "Eau chaude"	Schild "Warmes Wasser"	Rótulo "Agua caliente"
29	548000003014	Index plate "Cold hard water"	Plaque "Eau froide dure"	Schild "Hartes kaltes Wasser"	Rótulo "Agua fría dura"
30	548000004014	Index plate "Cold soft water"	Plaque "Eau froide douce"	Schild "Weiches kaltes Wasser"	Rótulo "Agua fría blanda"
31	PRI551000231	Index plate pipe thread	Plaque vannes d'eaux	Schild der Wasserventile	Rótulo de las válvulas de agua
33	PRI551002217	Sticker 1A 240V	Plaque fusibles 1A 240V	Sicherungsschild 1A 240V	Rótulo 1A 240V
	PRI551001217	Sticker 1A 400V	Plaque fusibles 1A 400V	Sicherungsschild 1A 400V	Rótulo 1A 400V
	PRI551003217	Sticker 2A 120V	Plaque fusibles 2A 120V	Sicherungsschild 2A 120V	Rótulo 2A 120V
34	345900025012	Plug liquid soap opening	Bouchon	Stopfbuchse	Prensaestopas
35	PRI505000064	Plug water inlet	Bouchon	Stopfbuchse	Prensaestopas
36	PRI614000093	Adapter for inch thread	Adapteur	Adapter	Adaptado
42	PRI426001217	Connection part 3/4" pipe thread brass	Nipple 3/4" - laiton	Einlage 3/4" Messing	Entrerrosca 3/4"
43	PRI231000062	Washer 40x26,5x3	Rondelle 40x26,5x3	Unterlegscheibe 40x26,5x3	Arandela 40x26,5x3
44	PRI426003217	Extension part pipe thread brass	Rallongement 3/4" laiton	Verlängerung 3/4" Messing	Pieza-alargamiento 3/4" latón
45	PRI426001107	T - parts 3/4" - pipe thread brass	Té - 3/4" laiton	T-Stück 3/4" Messing	T-pieza 3/4" latón
46	PRI505000055	Connection hose 3/4"	Tuyau de remplissage 3/4"	Einlassschlauch 3/4"	Manguera de alimentación 3/4"
	PRI505006055	Connection hose	Tuyau de remplissage	Einlassschlauch	Manguera de alimentación
	101621	Connection hose, valid for water approval	Tuyau de remplissage	Einlassschlauch	Manguera de alimentación
48	PRI350001056	Swivel nut PG16	Écrou PG16	Mutter der Stopfbuchsentülle PG16	Tuerca del paso de cable PG16

8

info@zipnasklade.ru

8(800)500-69-51

info@zipnasklade.ru
8(800)500-69-51

Nº	Code	Description	Designation	Bezeichnung	Denominación
49	PRI551000263	Sticker of terminal board	Plaque bornes	Klemmleistenschild	Rótulo del panel de bornes
50	311125240006	Washer M6	Rondelle M6	Unterlegscheibe M6	Arandela M6
51	PRI225000004	Nut M6	Écrou M6 laiton	Mutter M6 Messing	Tuerca M6 latón
52	510655	Electro-insulation foil	Feuille électro-isolante	Elektroisolier-Folie	Hoja
54	PRI350000056	Swivel	Traversée de câble	Stopfbuchsentülle	Paso de cable
55	PRI404000095	Controler	Organe de commande	Steuerelement	Pizzara de control
56	PRI350001047	Swivel nut	Écrou	Mutter der Stopfbuchsentülle	Tuerca del paso de cable
57	PRI350000047	Swivel	Traversée de câble	Stopfbuchsentülle	Paso de cable
58	345900032132	Plug 23	Bouchon 23	Stopfbuchse 23	Prensaestopas 23
59	PRI350015007	Terminal boards 2 poles	Bornes de connexion 2pol.	2-poliges Klemmbrett	Panel de bornes de 2 polos
61	PRI401003020	Fuse holder	Porte - fusible	Sicherungschalter	Soporte de fusibles
62	345805163032	Fuse 1A 6,3x32	Fusible 1A 6,3x32	Sicherung 1A 6,3x32	Fusible 1A 6,3x32
	344000010000	Fuse 1A 5x20	Fusible 1A 5x20	Sicherung 1A 5x20	Fusible 1A 5x20
	PRI401000021	Fuse 2A 5x20	Fusible 2A 5x20	Sicherung 2A 5x20	Fusible 2A 5x20
63	PRI401022021	Fuse 0,5A	Fusible 0,5A	Sicherung 0,5A	Fusible 0,5A
64	510602	Supply label	Etiquette d´alimentatiton	Speisungsschild	Rótulo de alimentación
65	548011123014	Index plate "Flash"	Plaque "Parafoudre""	Schild "Blitz"	Rótulo "Rayo-relámpago"
66	PRI551000047	Index plate "Warning, outlet"	Plaque "Attention, souffle"	Schild "Achtung, Abpuff"	Rótulo "Atención, soplo"
67	PRI551000263	PE sticker	Écusson PE	Schild PE	Rótulo PE
68	510601	Phase sticker	Étiquette de sélection de tension	Schild Spannungswahl	Rótulo
69	PRI226000003	Nut M4	Écrou M4	Mutter M4	Tuerca M4
70	PRI245000019	Lock washer external teeth M6	Rondelle à crans multiples M6	Unterlegscheibe M6	Arandela en abanico M6
71	309084100416	Screw M6x25 brass	Vis M6x25 laiton	Schraube M6x25 Messing	Tornillo M6x25 latón
72	PRI520001009	Rubber ring	Joint	Gummiring	Empaqutadura
74	PRI340004030	Filter	Tamis	Filter	Tamiz de la válvula
75	PRI407002123	Terminal board	Bornes de connexion	Klemmbrett	Panel de bornes
76	PRI426000142	T-part 3/4"	Té 3/4"	T-Stück 3/4"	T-pieza 3/4"
77	PRI404000097	Main switch 20A	Interrupteur général 20A	Hauptschalter 20A	Interruptor principal 20A
	PRI404000098	Main switch 32A	Interrupteur général 32A	Hauptschalter 32A	Interruptor principal 32A
	PRI404000099	Main switch 63A	Interrupteur général 63A	Hauptschalter 63A	Interruptor principal 63A
	PRI404000100	Main switch 80A	Interrupteur général 80A	Hauptschalter 80A	Interruptor principal 80A
79	345900215120	Plug	Bouchon	Stopfbuchse	Prensaestopas

info@zipnasklade.ru
8(800)500-69-51

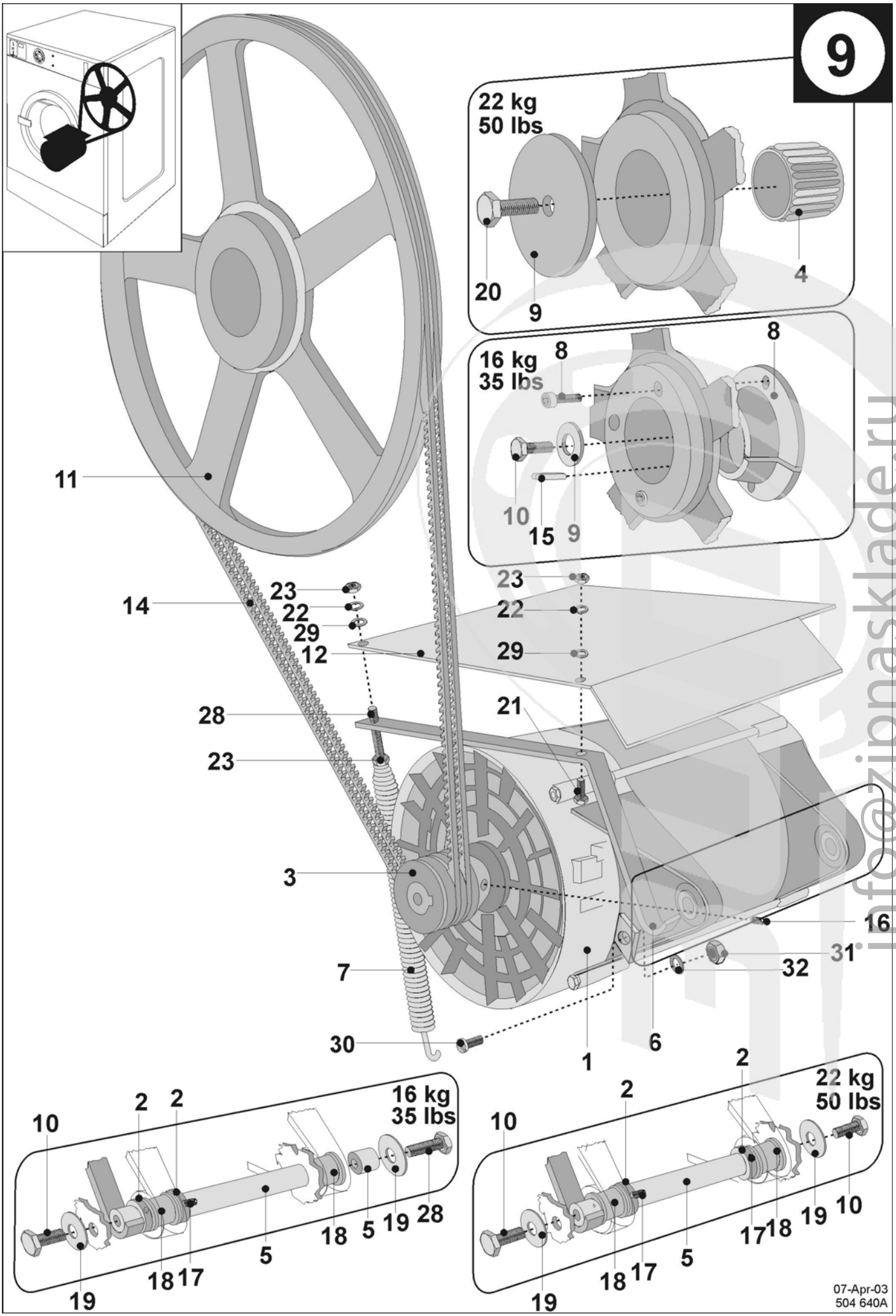

info@zipnasklade.ru
8(800)500-69-51

Nº	Code	Description	Designation	Bezeichnung	Denominación
1	PRI325000025	Motor CV 132 E 230/400V III 50Hz (16kg-35lbs)	Moteur CV 132 E 230/400V III 50Hz (16kg-35lb)	Motor CV 132 E 230/400V III 50Hz (16kg-35lb)	Motor CV 132 E 50Hz (16kgs-35lbs)
	PRI325000010	Motor CV 132 F 230/400V III 50Hz (22kg-50lbs)	Moteur CV 132 F 230/400V III 50Hz (22kg-50lb)	Motor CV 132 F 230/400V III 50Hz (22kg-50lb)	Motor CV 132 F 50Hz (22kgs-50lbs)
	PRI325000024	Motor CVE 132 H 208/240V Mono 60Hz	Moteur CVE 132 H 208/240V Mono 60Hz	Motor CVE 132 H 208/240V mono 60Hz	Motor CVE 132 mono 60Hz
	PRI325000033	Motor CV 132 E 208/240V III 60Hz (16kg-35lbs)	Moteur CV 132 E 208/240V III 60Hz (16kg-35lb)	Motor CV 132 E 208/240V III 60Hz (16kg-35lb)	Motor CV 132 E 60Hz (16kgs-35lbs)
	PRI325001025	Motor CV 132 F 208/240V III 60Hz (22kg-50lbs)	Moteur CV 132 F 208/240V III 60Hz (22kg-50lb)	Motor CV 132 F 208/240V III 60Hz (22kg-50lb)	Motor CV 132 F 208/240V III 60Hz (22kgs-50lbs)
	101607	Motor 200V 50Hz (16kg-35lbs)	Moteur 200V 50Hz (16kg-35lbs)	Motor 200V 50Hz (16kg-35lbs)	Motor 200V 50Hz (16kg-35lbs)
	101608	Motor 200V 50Hz (22kg-50lbs)	Moteur 200V 50Hz (22kg-50lbs)	Motor 200V 50Hz (22kg-50lbs)	Motor 200V 50Hz (22kg-50lbs)
2	R16100010814	Sliding ring motor shaft	Bague de blocage	Sicherungsring	Anillo fiador
3	PRI606000088	V-pulley 63 XPZ 50Hz	Poulie 63 XPZ 50Hz	Riemenscheibe 63 XPZ 50Hz	Polea 63 XPZ 50Hz
	PRI606000089	V-pulley 53 XPZ 60Hz	Poulie 53 XPZ 60Hz	Riemenscheibe 53 XPZ 60Hz	Polea 53 XPZ 60Hz
4	PRI609002053	Tolerance ring, (22kg-50lbs)	Douille d'écartement, (22kg-50lb)	Düstanzhülse, (22kg-50lb)	Casquillo distanciador, (22kgs-50lbs)
5	R22100010714	Motor shaft (22kg-50lbs)	Axe moteur (22kg-50lb)	Motorzapfen (22kg-50lb)	Gorrón del motor(22kgs-50lbs)
	R16100010714	Motor shaft (16kg-35lbs)	Axe moteur (16kg-35lb)	Motorzapfen (16kg-35lb)	Gorrón del motor (16kgs-35lbs)
	R16100012014	Motor pin sleeve	Bague d'axe moteur (16kg-35lb)	Hülse (16kg-35lb)	Casquillo del gorrón de motor (16kgs-35lbs)
6	PRI158010201	Belt tentioner	Support	Halter der Motorabdeckung	Sujetador de la cubierta de motor
7	315160205013	Motor spring	Ressort	Motorfeder	Resorte del motor
8	PRI606013050	Socket key hole with screw (16kg-35lbs)	Douille + vis (16kg-35lb)	Gehäuse Riemenscheibe + Schrauben (16kg-35lbs)	Casquillo de la polea + tornillos (16kgs-35lbs)
9	PRI609010153	Washer 90x10 DIN 7093 (22kg-50lbs)	Rondelle 90x10 DIN 7093 (22kg-50lb)	Unterlegscheibe 90x10 DIN 7093 (22kg-50lb)	Arandela 90x10 DIN 7093 (22kgs-50lbs)
	PRI231000040	Washer 30x13x6 (16kg-35lbs)	Rondelle 30x13x6 (16kg-35lb)	Unterlegscheibe 30x13x6 DIN 7093 (16kg-35lb)	Arandela 30x13x6 DIN 7093 (16kgs-35lbs)
10	309933001235	Screw M12x35	Vis M12x35	Schraube M12x35	Tornillo M12x35
11	PRI606000086	V-pulley 450 (16kg-35lbs)	Poulie 450 (16kg-35lb)	Riemenscheibe 450 (16kg-35lb)	Polea 450 (16kgs-35lbs)
	PRI606000087	V-pulley 450 (22kg-50lbs)	Poulie 450 (22kg-50lb)	Riemenscheibe 450 (22kg-50lb)	Polea 450 (22kgs-50lbs)
12	R16100011913	Protection shield motor	Capot moteur	Motorabdeckung	Cubierta de motor
14	PRI607000072	V-belt XPZx1950	Courroie XPZx1950	Riemen XPZx1950	Correa XPZx1950
15	PRI252000003	Tongue 10x8x60 DIN 6885	Languette 10x8x60 DIN 6885	Feder 10x8x60 DIN 6885	Chaveta 10x8x60 DIN 6885
16	309916450810	Screw M8x10	Vis M8x10	Schraube M8x10	Tornillo M8x10
17	309916000606	Screw M6x6	Vis M6x6	Schraube M6x6	Tornillo M6x6
18	PRI325010024	Suspension rubber motor	Bague	Motorhülse	Casquillo del motor
19	311125000013	Washer 24x13x2,5	Rondelle 24x13x2,5	Unterlegscheibe 24x13x2,5	Arandela 24x13x2,5
20	309933001450	Screw M14x50 (22kg-50lbs)	Vis M14x50 (22kg-50lb)	Schraube M14x50 (22kg-50lb)	Tornillo M14x50 (22kgs-50lbs)
21	309933000825	Screw M8x25	Vis M8x25	Schraube M8x25	Tornillo M8x25
22	311127000008	Spring lock washer M8	Rondelle élastique M8	Unterlegscheibe M8	Arandela elástica M8
23	310934000008	Nut M8	Écrou M8	Mutter M8	Tuerca M8
28	309933001270	Screw M8x70	Vis M8x70	Schraube M8x70	Tornillo M8x70
29	311125000008	Washer 8,4	Rondelle 8,4	Unterlegscheibe 8,4	Arandela 8,4
30	309084000316	Screw M3 x 16	Vis M3x16	Schraube M3x16	Tornillo M3x16
31	310934240003	Nut M3	Écrou M3	Mutter M3	Tuerca M3
32	311679824003	Washer M3	Rondelle M3	Unterlegscheibe M3	Arandela M3

info@zipnasklade.ru

8(800)500-69-51

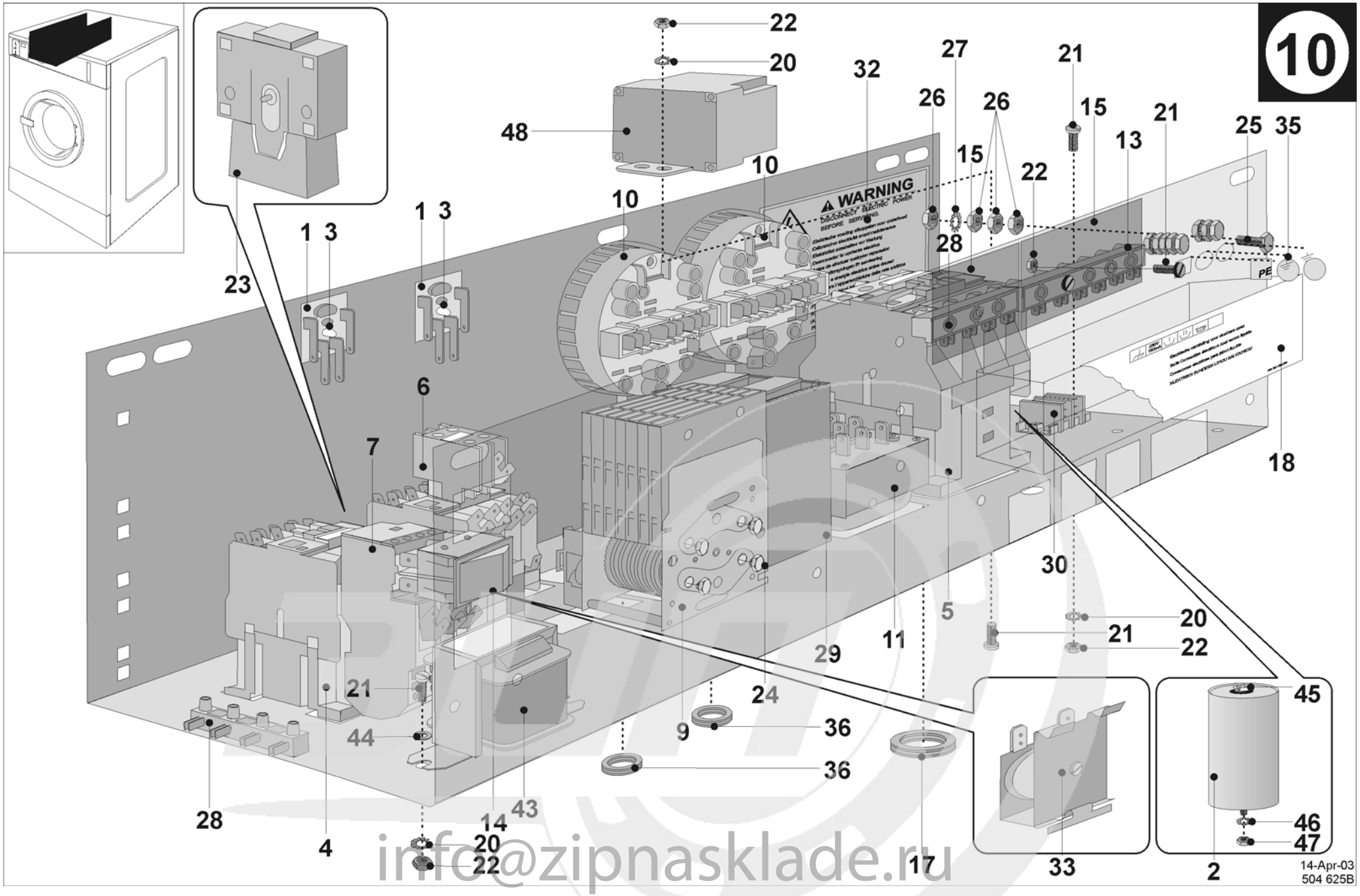

info@zipnasklade.ru
8(800)500-69-51

Nº	Code	Description	Designation	Bezeichnung	Denominación
1	PRI610120077	Rectifier bridge	Redresseur	Gleichrichter	Rectificador
2	PRI341000034	Condenser 25mF	Condensateur 25mF	Kondensator 25mF	Condensador 25mF
	PRI341000056	Condenser 60mF	Condensateur 60mF	Kondensator 60mF	Condensador 60mF
	PRI341000059	Condenser 100mF	Condensateur 100mF	Kondensator 100mF	Condensador 100mF
3	PRI326002004	Holder	Porte-redresseur	Gleichrichterhalter	Sujetador del rectificador
4	514038	Contactor	Contacteur	Schaltschütz	Contactor
	514039	Contactor	Contacteur	Schaltschütz	Contactor
5	514038	Contactor	Contacteur	Schaltschütz	Contactor
	514042	Contactor	Contacteur	Schaltschütz	Contactor
	PRI345002019	Contactor	Contacteur	Schaltschütz	Contactor
	PRI345001019	Contactor	Contacteur	Schaltschütz	Contactor
6	PRI345002045	Auxiliary contact	Coupleur	Schalteinheit	Superestrucctura de conmutación del contactor
7	PRI345000038	Thermical overload relay 9-13A	Relais surintensité 9-13A	Überstromrelais 9-13A	Relé de sobrecorriente 9-13A
	514030	Thermical overload relay 4-6A	Relais surintensité 4-6A	Überstromrelais 4-6A	Relé de sobrecorriente 4-6A
	514031	Thermical overload relay 5,5-8A	Relais surintensité 5,5-8A	Überstromrelais 5,5-8A	Relé de sobrecorriente 5,5-8A
	514032	Thermical overload relay 7-10A	Relais surintensité 7-10A	Überstromrelais 7-10A	Relé de sobrecorriente 7-10A
	514092	Thermical overload relay 9-13A	Relais surintensité 9-13A	Überstromrelais 9-13A	Relé de sobrecorriente 9-13A
9	PRI343000057	Reverser, (mechanical, card programmer)	Programmator reversible, (program. mecanique, à cartes)	Reversierungsprogrammator (mechanischem, -Karten Program.)	Programador de inversión (mecán. program., de ficha)
10	PRI340000077	Water level switch, (mechanical, card programmer)	Interrupteur, (program. mecanique, à cartes)	Wasserspiegelschalter (mechanischem, -Karten Program.)	Interruptor de nivel (mecán. program., de ficha)
	PRI340001075	Water level switch eco levels, (mechanical, card programmer)	Interrupteur économique, (program. mecanique, à cartes)	Wasserspiegelschalter eco (mechanischem, -Karten Program.)	Interruptor de nivel económico(mecán. program., de ficha)
11	PRI340001012	Thermostat 4 temperatures, (mechanical programmer)	Thermostat à 4 températures (program. mecanique)	4-temperatur Thermostat (mechanischem Program)	Termóstato de 4 temperaturas (mecánico program.)
13	PRI350015007	Terminal board 6-poles	Bornes de connexion 6pol.	6-poliges Klemmbrett	Panel de bornes de 6 polos
	PRI350010044	Terminal board 4-poles	Bornes de connexion 4pol.	4-poliges Klemmbrett	Panel de bornes de 4 polos
14	PRI348000097	Change over contact prewash-no prewash, (mechanical programmer)	Commutateur prélavage (program. mecanique)	Umschalter Vorwaschen (mechanischem Programmator)	Interruptor del prelavado (programador mecánico)
	100388	Programming switch, (Easy Control)	Commutateur de programmation, (Easy Control)	Programmierschalter, (Easy Control)	Interruptor de programación, (Easy Control)
15	PRI350012007	Isolation paper	Papier isolant	Isolationspapier	Papel de aislamiento
17	PRI501000071	Rubber ring 25	Traversée 25	Durchführung 25	Paso 25
18	PRI551026250	Label liquid soap	Plaque savons liquides	Schild für flüßige Waschmittel	Rótulo de detergentes fluidos
19	309084000410	Bolt M4x10	Vis M4x10	Schraube M4x10	Tornillo M4x10
20	311679824004	Lock washer external teeth M4	Rondelle à crans multiples M4	Unterlegscheibe M4	Arandela en abanico M4
21	309084000416	Bolt M4x16	Vis M4x16	Schraube M4x16	Tornillo M4x16
22	310934000004	Nut M4	Écrou M4	Mutter M4	Tuerca M4
23	514051	Mechanical lock device	Blocage mécanique contacteurs	Mech. Blockierung des Schaltschützes	Bloqueo mecánico de contactores
24	309933000406	Bolt M4x6	Vis M4x6	Schraube M4x6	Tornillo M4x6
25	309933100625	Bolt M6x25 brass	Vis M6x25 laiton	Schraube M6x25 Messing	Tornillo M6x25 latón
26	310934100006	Nut M6 brass	Écrou M6 laiton	Mutter M6 Messing	Tuerca M6 latón
27	311679824006	Lock washer external teeth M6	Rondelle à crans multiples M6	Unterlegscheibe M6	Arandela en abanico M6
28	PRI350010044	4-poles terminal board, (Easy Control)	Plaque à bornes - 4 poles, (Easy Control)	Klemmleiste 4-polig, (Easy Control)	Panel de bornes de 4 polos, (Easy Control)
	PRI350012007	Isolated paper brown	Isolant (en papier)	Isolierpapier	Papel aislador
29	PRI409000013	Transformer 100VA	Transformateur 100VA	Transformator 100VA	Transformador 100VA
30	PRI350020007	Connector	Boîte de connexion	Klemmbrett	Panel de bornes
32	PRI551002233	Sticker "ELECTRICITY WARNING", (west languages)	Écusson "Avertissement", la langue d´ouest	Schild "Achtung", Westsprache	Rótulo "Advertencia", lengua del oeste
	509608	Sticker "ELECTRICITY WARNING", (east languages)	Écusson "Avertissement", la langue d´est	Schild "Achtung", Ostsprache	Rótulo "Advertencia", lengua del este
33	PRI345034026	Buzzer, (card programmer)	Sonnerie, (program. à cartes)	Brummer (Karten Program.)	Zumbador (program. de ficha)

info@zipnasklade.ru

8(800)500-69-51

info@zipnasklade.ru
8(800)500-69-51

Nº	Code	Description	Designation	Bezeichnung	Denominación
35	PRI551000001	Earth plate	Plaque de terre	Erdungsschild	Rótulo de conexión a tierra
36	PRI501000069	Cable passage 11x1	Traversée 11x1	Durchführung 11x1	Paso 11x1
43	506041	Transformer, (Accutrac programmer)	Transformateur, (Accutrac)	Trafo, (Accutrac)	Transformador, (Accutrac)
44	311679800004	Lock washer external teeth M4	Rondelle à crans M4	Fächerunterlegscheibe M4	Arandela en abanico M4
45	PRI342001034	Resistor	Rezisteur	Resistor	Resistor
46	311379800012	Washer M12	Rondelle M12	Unterlegscheibe M12	Arandela M12
47	310934000012	Nut M12	Écrou M12	Mutter M12	Tuerca M12
48	516012	Filter	Filtre	Ffilter	Filtro

10

info@zipnasklade.ru
8(800)500-69-51

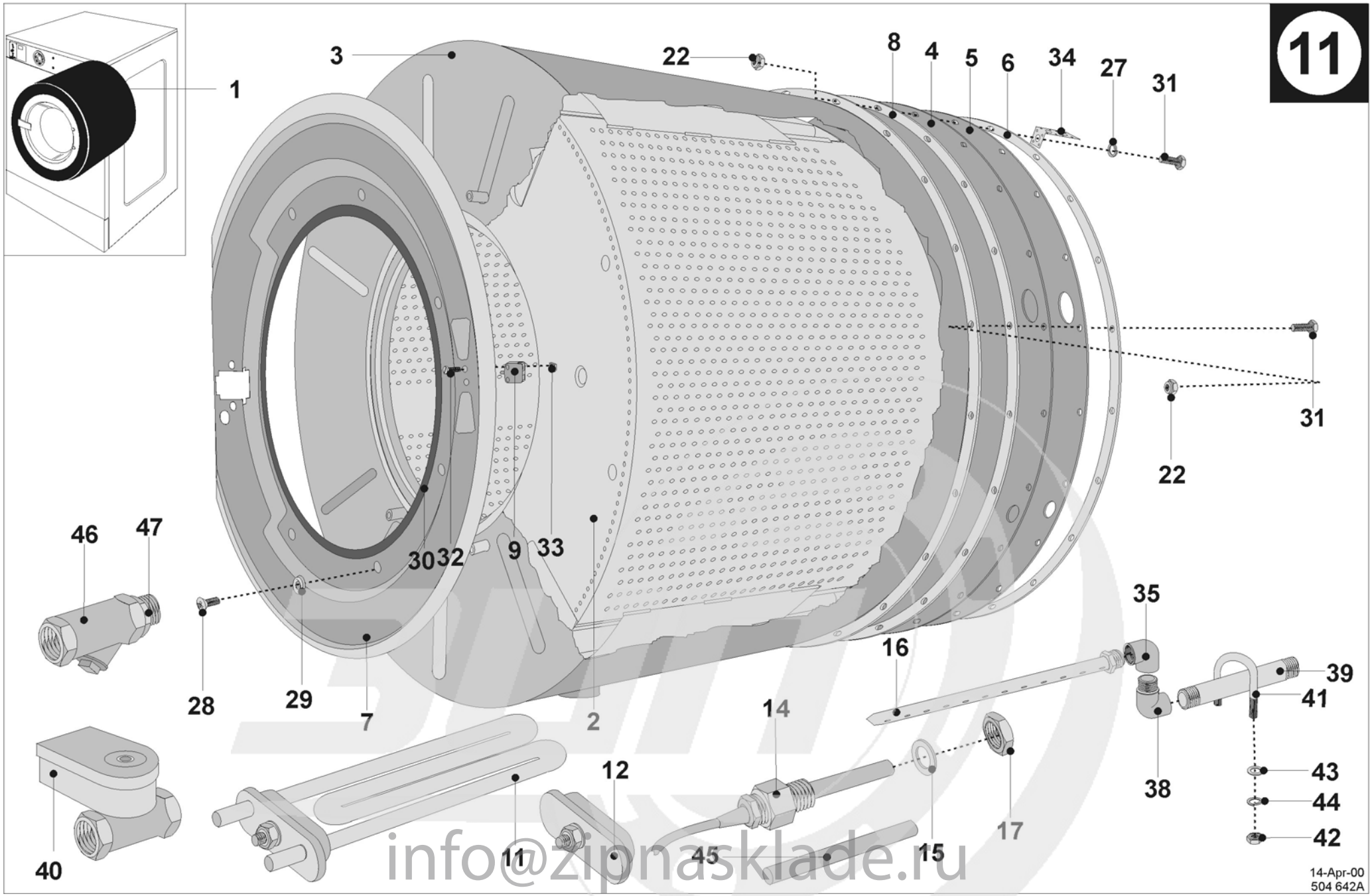

info@zipnasklade.ru
8(800)500-69-51

Nº	Code	Description	Designation	Bezeichnung	Denominación
1	PRI165010113	Complete assembled tub (16kg-35lbs)	Cuve complète (16kg-35lb)	Äußere Trommel komplett (16kg-35lb)	Tambor exterior completo (16kgs-35lbs)
1	PRI165010112	Complete assembled tub (22kg-50lbs)	Cuve complète (22kg-50lb)	Äußere Trommel komplett (22kg-50lb)	Tambor exterior completo(22kgs-50lbs)
2	515282	Drum + shaft (16kg-35lbs)	Tambour + axe (16kg-35lb)	Innentrommel + Welle (16kg-35lb)	Tambor interior + árbol (16kgs-35lbs)
2	515283	Drum + shaft (22kg-50lbs)	Tambour + axe (22kg-50lb)	Innentrommel + Welle (22kg-50lb)	Tambor interior + árbol (22kgs-50lbs)
3	R16103000011	Tub (16kg-35lbs)	Cuve (16kg-35lb)	Außentrommel (16kg-35lb-Typ)	Tambor exterior (16kgs-35lbs)
3	R22103000011	Tub (22kg-50lbs)	Cuve (22kg-50lb)	Außentrommel (22kg-50lb)	Tambor exterior (22kgs-50lbs)
4	PRI158018030	Base plate stainless steel (16kg-35lbs)	Flanc arrière - inox (16kg-35lb)	Hintere Stirn nichtrostend (16kg-35lb)	Parte frontal trasera – inoxidable (16kgs-35lbs)
4	PRI158019030	Base plate stainless steel with steam hole (16kg-35lbs)	Flanc arrière avec trous pour vapeur (16kg-35lb)	Hintere Stirn für Dampf nichtrostend (16kg-35lb)	Parte frontal trasera con abertura para el vapor - inox
4	PRI158020030	Base plate stainless steel without holes (16kg-35lbs)	Flanc arrière - pour résistance - inox (16kg-35lb)	Hintere Stirn ohne Öffnungen für Heizkörper (16kg-35lb)	Parte fron. trasera sin aberturas para los cuerpos de calefac. - inox
4	PRI158001030	Base plate stainless steel (22kg-50lbs)	Flanc arrière - inox (22kg-50lb)	Hintere Stirn nichtrostend (22kg-50lb)	Parte frontal trasera – inoxidable (22kgs-50lbs)
4	PRI158002030	Base plate stainless steel with steam hole (22kg-50lbs)	Flanc arrière avec trous pour vapeur (22kg-50lb)	Hintere Stirn für Dampf nichtrostend (22kg-50lb)	Parte frontal trasera con abertura para el vapor - inox.
4	PRI158003030	Base plate stainless steel without holes (22kg-50lbs)	Flanc arrière - pour résistance - inox (22kg-50lb)	Hintere Stirn ohne Öffnungen für Heizkörper (22kg-50lb)	Parte fron. trasera sin aberturas para los cuerpos de calefac. - inox
5	PRI158021029	Base plate iron (16kg-35lbs)	Renfort (16kg-35lb)	Versteifung der hinteren Stirn (16kg-35lb)	Reforzamiento de la parte frontal trasera (16kgs-35lbs)
5	PRI158022029	Base plate iron (22kg-50lbs)	Renfort (22kg-50lb)	Versteifung der hinteren Stirn (22kg-50lb)	Reforzamiento de la parte frontal trasera (22kgs-50lbs)
5	514853	Base plate iron 16kg, valid for frequency drive	Renfort (16kg-35lb)	Versteifung der hinteren Stirn (16kg) , gültig für Frequenzantrieb	Reforzamiento de la parte frontal trasera (16kgs-35lbs)
5	514854	Base plate iron 22kg, valid for frequency drive	Renfort (22kg-50lb)	Versteifung der hinteren Stirn (22kg) , gültig für Frequenzantrieb	Reforzamiento de la parte frontal trasera (22kgs-50lbs)
6	R16100010513	Ring 24 holes (16kg-35lbs)	Cerceau - 24 trous de vis (16kg-35lb)	Dichtungring - 24 Öffnungen (16kg-35lb)	Corona circular - 24 aberturas (16kgs-35lbs)
7	PRI163002017	Ornamental plate for handle round door	Feuille du côté frontal, valable pour le programmeur mécanique	Folie vordere Stirnseite, gültig für mechanischen Programmator	Lamina de la parte frontal, valido para el programador mecánico
7	500185	Ornamental plate for handle square door	Feuille du côté frontal, valable pour le type à portière à angles	Folie vordere Stirnseite, gültig für Ausführung mit eckiger Tür	Lamina de la parte frontal, valido para el modelo de puertas cuadradas
7	517492	Ornamental plate for handle round door, valid for	Feuille du côté frontal, valable pour le programmeur	Folie vordere Stirnseite, gültig für elektronischen	Lamina de la parte frontal, valido para el programador
7		electronic timer	électronique	Programmator	electrónico
8	PRI505011024	Rubber 24 holes	Joint - 24 trous de vis	Rubber 24 Öffnungen	Empaquetadura - 24 aberturas
9	PRI610030073	Microswitch hinge, valid for export USA	Microrupteur	Mikroschalter	Microinterruptor
11	PRI342000028	Heating element 3000W, l=265mm	Résistance 3000W, l=265mm	Heizkörper 3000W, l=265mm	Cuerpo de calefacción 3000W, l=265mm
11	PRI342030027	Heating element 4000W, l=470mm	Résistance 4000W, l=470mm	Heizkörper 4000W, l=470mm	Cuerpo de calefacción 4000W, l=470mm
11	PRI342000032	Heating element 6000W, l=470mm	Résistance 6000W, l=470mm	Heizkörper 6000W, l=470mm	Cuerpo de calefacción 6000W, l=470mm
12	PRI342001016	Plug for heating element hole	Bouchon de résistance	Stopfbuchse der Heizkörpers	Prensaestopas del cuerpo de calefacción
14	PRI340015019	Temperature sensor	Sonde thermostat	Thermostatgeber	Órgano del sentido de termóstato
14	PRI614000047	Holder thermostat sensor	Guide sonde thermostat	Durchführung des Thermostatgebers	Paso del órgano del sentido de termóstato
15	PRI524000001	Seal ring	Bague de joint	Dichtungsring	Anillo de empaquetadura
16	PRI185022015	Steam injector low pressure (16kg-35lbs)	Injecteur à vapeur pour basse pression (16kg-35lb)	Dampfinjektor für Niederdruckdampf (16kg-35lb)	Inyector de vapor para el vapor de baja presión (16kgs)
16	PRI185025015	Steam injector low pressure (22kg-50lbs)	Injecteur à vapeur pour basse pression (22kg-50lb)	Dampfinjektor für Niederdruckdampf (22kg-50lb)	Inyector de vapor para el vapor de baja presión (22kgs)
16	PRI185021015	Steam injector high pressure (16kg-35lbs)	Injecteur à vapeur pour haute pression (16kg-35lb)	Dampfinjektor für Hochdruckdampf (16kg-35lb)	Inyector de vapor para el vapor de alta presión (16kgs)
16	PRI185024015	Steam injector high pressure (22kg-50lbs)	Injecteur à vapeur pour haute pression (22kg-50lb)	Dampfinjektor für Hochdruckdampf (22kg-50lb)	Inyector de vapor para el vapor de alta presión (22kgs)
17	PRI614000048	Sensor bushing nut	Ècrou du traverse de détecteur	Mutter Fühlerdurchführung	Tuerca del paso del órgano del sentido
22	310985000008	Self locking nut M8	Écrou arrętoir M8	Selbstsichernde Mutter M8	Tuerca de autoseguridad M8
27	311125000008	Washer 16x8,4x1,6 (22kg-50lbs)	Rondelle 16x8,4x1,6 (22kg-50lb)	Unterlegscheibe 16x8,4x1,6 (22kg-50lb)	Arandela 16x8,4x1,6 (22kgs-50lbs)
28	309966240408	Screw M4x8	Vis M4x8	Schraube M4x8	Tornillo M4x8
29	PRI247000003	Washer 5	Rondelle 5	Unterlegscheibe 5	Arandela 5
30	PRI505000058	Protecting rubber	Garniture profilée	Profildichtung	Empaquetadura perfilada
31	309933000845	Screw M8x45	Vis M8x45	Schraube M8x45	Tornillo M8x45
32	PRI211000024	Screw M4x16, valid for export USA	Vis M4x16	Schraube M4x16, gültig lediglich für USA	Tornillo M4x16
33	PRI226000003	Nut M4, valid for export USA	Écrou M4	Mutter M4, gültig lediglich für USA	Tuerca M4
34	PRI240000027	Fixation plate motor wiring	Support	Halter der Motorrangierung	Sujetador del haz de motor

11

info@zipnasklade.ru

8(800)500-69-51

info@zipnasklade.ru
8(800)500-69-51

Nº	Code	Description	Designation	Bezeichnung	Denominación
35	319428320504	Elbow 1/2"	Coude 1/2"	Knie 1/2"	Acodadura 1/2"
38	319428320704	Elbow 1/2"	Coude 1/2"	Knie 1/2"	Acodadura 1/2"
39	R16112000724	Connection tube 1/2" - 27cm (16kg-35lbs)	Tube 1/2" - 27cm (16kg-35lb)	Röhre 1/2" - 27cm (16kg-35lb)	Tubo 1/2"- 27cm (16kgs-35lbs)
39	R22112000724	Connection tube 1/2" - 35cm (22kg-50lbs)	Tube 1/2" - 35cm (22kg-50lb)	Röhre 1/2" - 35cm (22kg-50lb)	Tubo 1/2"- 35cm (22kgs-50lbs)
40	514164	Steam valve1/2" with coil	Soupape à vapeur ½" avec bobine	Dampfventil ½" mit Spule	Válvula de vapor de ½" con bobina
40	514165	Steam valve 1/2" without coil, valid for export USA	Soupape à vapeur ½" sans bobine, valable uniquement pour les USA	Dampfventil ½" ohne Spule, gültig nur für USA	Válvula de vapor de ½" sin bobina, válido sólo para EEUU
40	514167	Coil, valid for export USA	Bobine, valable uniquement pour les USA	Spule, gültig nur für USA	Bobina, válido sólo para EEUU
41	230110001715	Yoke	Étrier	Bügel	Brida
42	310934000006	Nut M6 DIN934	Écrou M6 DIN934	Mutter M6 DIN934	Tuerca M6 DIN934
43	311125000006	Washer 6 DIN125	Rondelle 6 DIN125	Unterlegscheibe 6 DIN125	Arandela 6 DIN125
44	311127000006	Spring lock washer 6 DIN127	Rondelle élastique 6 DIN127	Unterlegscheibe federn 6 DIN127	Arandela elástica 6 DIN127
45	R35100010514	Plug 6 diam.	Bouchon diamètre 6	Stopfen ∅ 6	Tapón - diámetro 6
46	405054120215	Steam filter	Filtre à vapeur	Dampffilter	Filtro de vapor
47	319428324012	Adaptor	Adapteur	Adapter	Adaptador

info@zipnasklade.ru

8(800)500-69-51

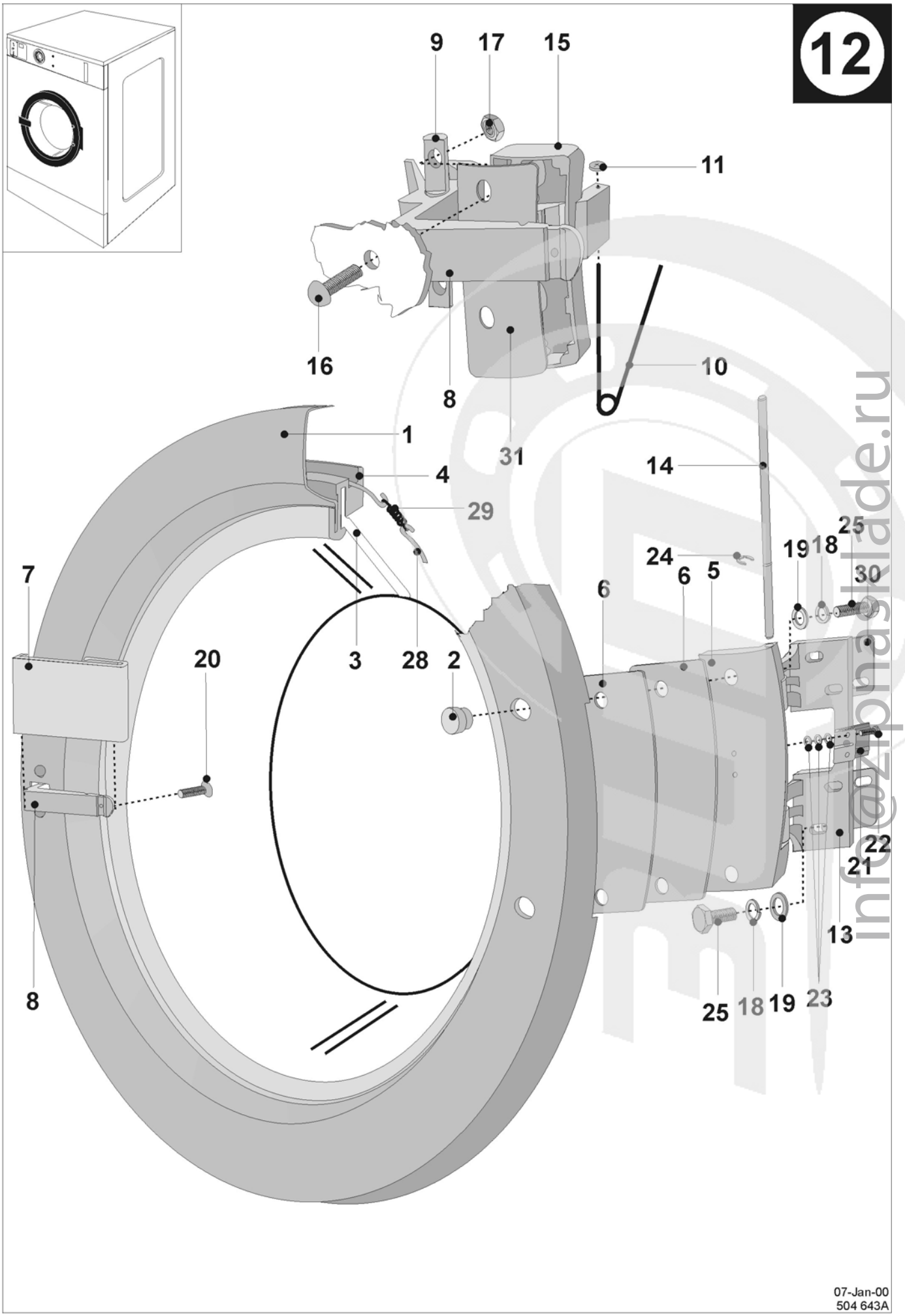

info@alphashade.ru
8(800)500-69-51

Nº	Code	Description	Designation	Bezeichnung	Denominación
1	500160	Door round	Porte ronde	runde Tür	Puerta redonda
1	500189	Door square	Porte angulaire	eckige Tür	Puerta cuadrada
2	PRI609000107	Ornamental nut stainless steel	Écrou inox	Mutter nichtrostend	Tuerca tapón
3	PRI505000040	Door glass	Verre	Türglas	Vidrio de la puerta
4	PRI505000041	Door glass gasket	Garniture d'étanchéité	Dichtung des Türglases	Empaquetadura del vidrio de la puerta
5	PRI610000124	Hinge loose part round door	Suspension hublot porte ronde	Türband runde Tür	Suspensión de la puerta redonda
5	PRI610010126	Hinge loose part square door	Suspension hublot porte angulaire	Türband eckige Tür	Suspensión de la puerta cuadrada
6	514941	Shim loose part round door	Grand rondelle porte ronde	Türbandunterlegscheibe, runde Tür	Arandela grande, puerta redonda
6	504841	Shim loose part square door	Cale de limite porte angulaire	Türbandunterlegscheibe, eckige Tür	Arandela distanciadora puerta cuadrada
7	PRI610011086	Handle shinning, applicable for round door	Main courante brillante, porte ronde	Glanzhandgriff, runde Tür	Manija del mango brillante, puerta redonda
7	510605	Handle black without logo, applicable for square door	Manivelle noire la partie avec le logo	Handgriff schwarz ohne Logo, gültig für eckige Tür	Manija negra-parte sin logotipo, puerta cuadrada
7	510604	Handle black with logo, valid for export USA	Manivelle noire la partie (USA)	Handgriff schwarz mit Logo, mit Logo USA	Manija negra-parte con logotipo (USA)
8	100386	Handle lever for handle, applicable for round door	Manivelle de la main courante, porte ronde	Türklinke, gültig für runde Tür	Manija del mango, puerta redonda
8	501513	Handle lever for black handle without logo, applicable for square door	Manivelle de la main courante noire, porte angulaire	Türklinke schwarz ohne Logo, gültig für eckige Tür	Manija del mango negro sin logotipo, puerta cuadrada
9	PRI610000089	Shaft handle	Cheville	Klinkezapfen	Resorte da la manivela
10	PRI611000045	Spring handle	Ressort poignée	Klinkenfeder	Resorte da la manivela
11	PRI247010013	Fixing washer 2,4 DIN 933	Rondelle de blocage 2,4 DIN 933	Sicherungsunterlage 2,4 DIN 933	Arandela de seguridad 2,4 DIN 933
13	PRI610000122	Hinge fixed side	Suspension rigide	Feste Türaufhängung	Suspensión fija de la puerta
14	PRI609000106	Shaft hinge	Cheville	Türzapfen	Fija de la puerta
15	PRI610000083	Holder handle	Plaque de suspension	Aufhängungsplatte	Placa de la suspensión
16	PRI212000033	Screw M6x26 stainless steel	Vis inox M6x26	Schraube M6x26 nichtrostend	Tornillo M6x26 inoxidable
17	310934240006	Nut M6 stainless steel	Écrou inox M6	Mutter M6 nichtrostend	Tuerca M6 inoxidable
18	311127240006	Spring lock washer M6	Rondelle élastique M6	Unterlegscheibe M6	Arandela elástica 6
19	311125240006	Washer 12x6,4x1,6	Rondelle 12x6,4x1,6	Unterlegscheibe 12x6,4x1,6	Arandela 12x6,4x1,6
20	309966240408	Screw M4x8 stainless steel	Vis inox M4x8	Schraube M4x8 nichtrostend	Tornillo M4x8 inoxidable
21	PRI185004004	Activating plate microswitch	Dispositif d'arret microprocesseur	Mikroschalteranschlag	Tope del microinterruptor
22	309084240410	Screw M4x10 stainless steel	Vis inox M4x10	Schraube M4x10 nichtrostend	Tornillo M4x10 inoxidable
23	PRI231000002	Washer 10x5,3x1	Rondelle 10x5,3x1	Unterlegscheibe 10x5,3x1	Arandela 10x5,3x1
24	PRI242000006	Retaining ring 8	Anneau de blocage 8	Sicherungsring 8	Anillo de seguridad 8
25	309933240620	Screw M6x20 stainless steel	Vis inox M6x20	Schraube M6x20 nichtrostend	Tornillo M6x20 inoxidable
28	PRI184000024	Tension ring door seal	Agrafe	Türspange	Grillete de la puerta
29	PRI611010075	Spring	Ressort	Feder	Resorte del grillete
30	PRI610011026	Hinge shim	Cale de compensation de la suspension	Ausgleichscheibe Türband	Arandela distanciadora de la suspensiòn
31	504842	Holder handle shim	Cale de compensation de la suspension de maine courante	Ausgleichscheibe Handgriff-halter	Arandela distanciadora del sujetador de mango

12

info@zipnasklade.ru
8(800)500-69-51

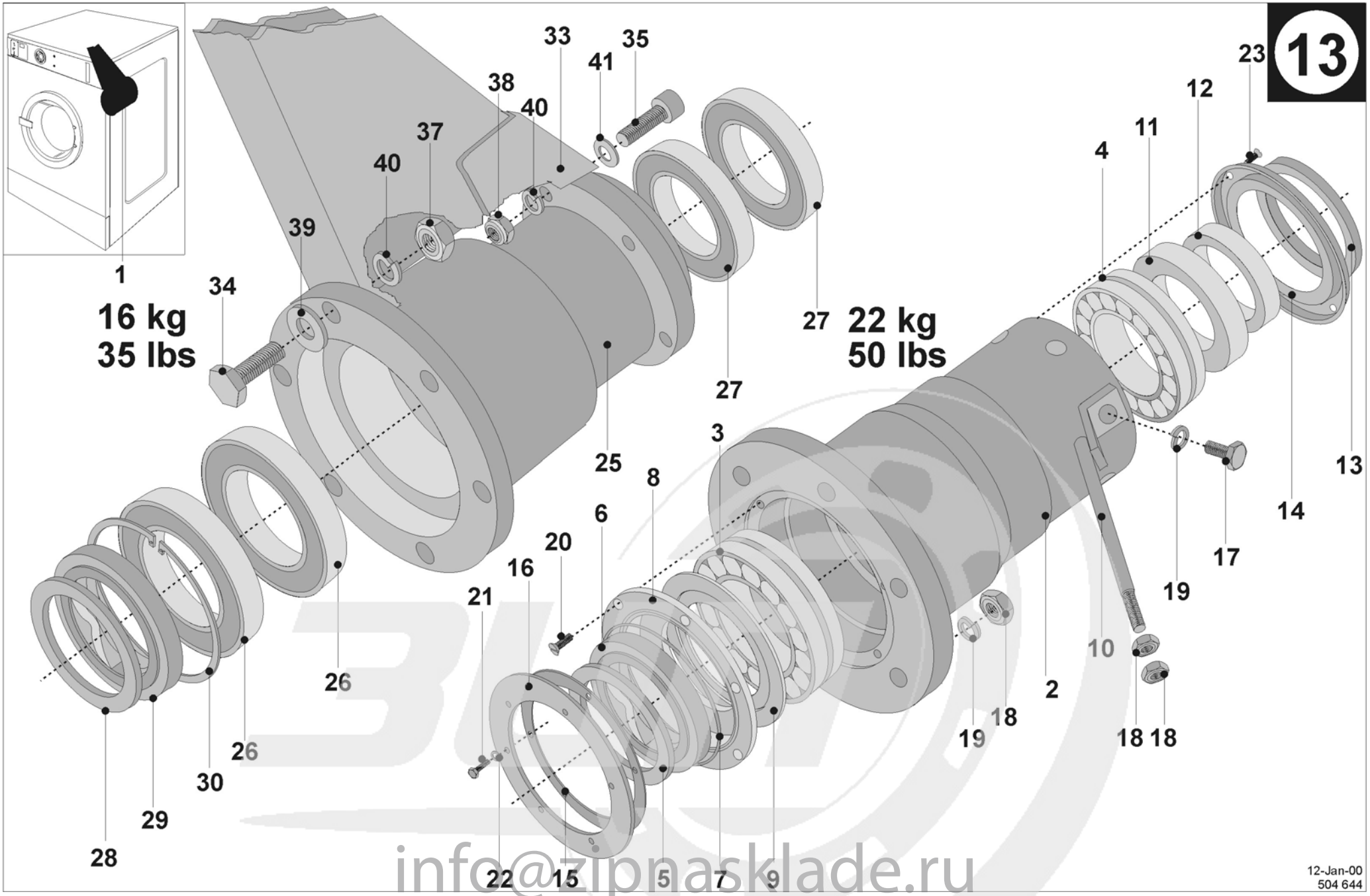

info@zipnasklade.ru
8(800)500-69-51

Nº	Code	Description	Designation	Bezeichnung	Denominación
1	R16105000011	Trunnion (16kg-35lbs)	Moyeu complet (16kg-35lb)	Nabe komplette (16kg-35lb)	Cubo completo (16kgs-35lbs)
	R22105000011	Trunnion (22kg-50lbs)	Moyeu complet (22kg-50lb)	Nabe komplette (22kg-50lb)	Cubo completo (22kgs-50lbs)
2	R22105000113	Bearing house (22kg-50lbs)	Moyeu (22kg-50lb)	Nabe (22kg-50lb)	Cubo (22kgs-50lbs)
3	PRI608000066	Bearing, (22kg-50lbs)	Roulement, (22kg-50lb)	Lager, (22kg-50lb)	Cojinete, (22kgs-50lbs)
4	PRI608000065	Bearing, (22kg-50lbs)	Roulement, (22kg-50lb)	Lager, (22kg-50lb)	Cojinete, (22kgs-50lbs)
5	PRI530000030	Counter ring (22kg-50lbs)	Bague de l'axe (22kg-50lb)	Lager (22kg-50lb)	Cojinete (22kgs-50lbs)
6	PRI530000023	Axial seal (22kg-50lbs)	Joint axial (22kg-50lb)	Axialdichtung (22kg-50lb)	Empaquetadura axial (22kgs-50lbs)
7	PRI520000022	O-ring (22kg-50lbs)	Anneau (22kg-50lb)	O-Ring (22kg-50lb)	O-anillo (22kgs-50lbs)
8	R22105000513	Holder axial seal (22kg-50lb)	Coupelle de joint (22kg-50lb)	Dichtungsschale (22kg-50lb)	Plato de la empaquetadura (22kgs-50lbs)
9	510636	Ring (22kg-50lbs)	Anneau (22kg-50lb)	Ring (22kg-50lb)	Anillo (22kgs-50lbs)
10	R22107000011	Tension rod (22kg-50lbs)	Bras entier (22kg-50lb)	Komplettes Arm (22kg-50lb)	Brazo completo (22kgs-50lbs)
11	R22105000614	Distance ring stainless steel (22kg-50lbs)	Bague d'écartement - inox (22kg-50lb)	Distanzring nichtrostend (22kg-50lb)	Anillo distanciador inoxidable (22kgs-50lbs)
12	R22105000714	Bushing ring - brass (22kg-50lbs)	Bague - laiton (22kg-50lb)	Ring Messing (22kg-50lb)	Anillo latón (22kgs-50lbs)
13	PRI530000027	Axial seal (22kg-50lbs)	Joint (22kg-50lb)	Dichtung (22kg-50lb)	Empaquetadura (22kgs-50lbs)
14	PRI158001035	Holder axial seal (22kg-50lbs)	Chapeau de coussinet gufero (22kg-50lb)	Guferoabdeckung (22kg-50lb)	Cubierta del gufero (22kgs-50lbs)
15	PRI505000042	Rubber seal (22kg-50lbs)	Joint (22kg-50lb)	Dichtung (22kg-50lb)	Empaquetadura (22kgs-50lbs)
16	PRI615004030	Fixating ring (22kg-50lbs)	Tôle de pression (22kg-50lb)	Andrückblech nichtrostend (22kg-50lb)	Chapa de empuje (22kgs-50lbs)
17	309933001425	Screw M14x25 (22kg-50lbs)	Vis M14x25 (22kg-50lb)	Schraube M14x25 (22kg-50lb)	Tornillo M14x25 (22kgs-50lbs)
18	310934000014	Nut M14 (22kg-50lbs)	Écrou M14 (22kg-50lb)	Mutter M14 (22kg-50lb)	Tuerca M14 (22kgs-50lbs)
19	311127000014	Spring lock washer M14	Rondelle élastique M14	Unterlegscheibe M14	Arandela elástica 14
20	PRI212001015	Screw M4x10 stainless steel DIN 963A2 (22kg-50lbs)	Vis inox M4x10 DIN 963A2 (22kg-50lb)	Schraube M4x10 nichtrostend (22kg-50lb)	Tornillo M4x10 inoxidable (22kgs-50lbs)
21	309933240612	Screw M6x12 - stainless steel (22kg-50lbs)	Vis inox M6x12 (22kg-50lb)	Schraube M6x12 nichtrostend (22kg-50lb)	Tornillo M6x12 inoxidable (22kgs-50lbs)
22	PRI230000005	Seal ring 14x6,5x1- brass tempered (22kg-50lbs)	Garniture de cuivre 14x6,5x1 (22kg-50lb)	Dichtungsring 14x6,5x1Kupfer (22kg-50lb)	Anillo de empaquetadura 14x6,5x1 (22kgs-50lbs)
23	309963240610	Screw M6x10PK (22kg-50lbs)	Vis M6x10PK (22kg-50lb)	Schraube M6x10PK (22kg-50lb)	Tornillo M6x10PK (22kgs-50lbs)
25	R16105000113	Bearing house (16kg-35lbs)	Moyeu (16kg-35lb)	Nabe (16kg-35lb)	Cubo (16kgs-35lbs)
26	PRI608000067	Bearing, (16kg-35lbs)	Roulement, (16kg-35lb)	Lager, (16kg-35lb)	Cojinete, (16kgs-35lbs)
27	PRI608000002	Bearing, (16kg-35lbs)	Roulement, (16kg-35lb)	Lager, (16kg-35lb)	Cojinete, (16kgs-35lbs)
28	PRI530020013	Counter ring (16kg-35lbs)	Bague de l'axe (16kg-35lb)	Wellering (16kg-35lb)	Anillo del árbol (16kgs-35lbs)
29	PRI530020012	Axial seal (16kg-35lbs)	Joint axial (16kg-35lb)	Axialdichtung (16kg-35lb)	Empaquetadura axial (16kgs-35lbs)
30	PRI242000009	Retaining ring 85 (16kg-35lbs)	Bague de blocage 85 (16kg-35lb)	Sicherungsring 85 (16kg-35lb)	Anillo de seguridad 85 (16kgs-35lbs)
33	R16107000011	Spoke complete (16kg-35lbs)	Bras entier (16kg-35lb)	Komplettes Arm (16kg-35lb)	Brazo completo (16kgs-35lbs)
34	309933241035	Screw M10x35 stainless steel (16kg-35lbs)	Vis inox M10x35 (16kg-35lb)	Schraube M10x35 nichtrostend (16kg-35lb)	Tornillo M10x35 inoxidable (16kgs-35lbs)
35	309912121040	Screw M10x40 (16kg-35lbs)	Vis M10x40 (16kg-35lb)	Schraube M10x40 (16kg-35lb)	Tornillo M10x40 (16kgs-35lbs)
37	310934000010	Nut M10 (16kg-35lbs)	Écrou M10 (16kg-35lb)	Mutter M10 (16kg-35lb)	Tuerca M10 (16kgs-35lbs)
38	310985000010	Self locking nut M10 (16kg-35lbs)	Écrou arrętoir M10 (16kg-35lb)	Selbstsichernde Mutter M10 (16kg-35lb)	Tuerca de autoseguridad M10 (16kgs-35lbs)
39	PRI230000003	Seal ring 22x11x1 (16kg-35lbs)	Bague d'étanchéité 22x11x1 (16kg-35lb)	Dichtungsring 22x11x1 (16kg-35lb)	Anillo de emaquetadura (16kgs-35lbs)
40	PRI245000025	Spring lock washer M10 DIN 127 (16kg-35lbs)	Rondelle élastique M10 DIN 127(16kg-35lb)	Unterlegscheibe M10 DIN 127 (16kg-35lb)	Arandela elástica 10 DIN 127 (16kgs-35lbs)
41	311125000010	Washer 20x10,5x2 (16kg-35lbs)	Rondelle 20x10,5x2 (16kg-35lb)	Unterlegscheibe 20x10,5x2 (16kg-35lb)	Arandela 20x10,5x2 (16kgs-35lbs)

13

info@zipnasklade.ru

8(800)500-69-51

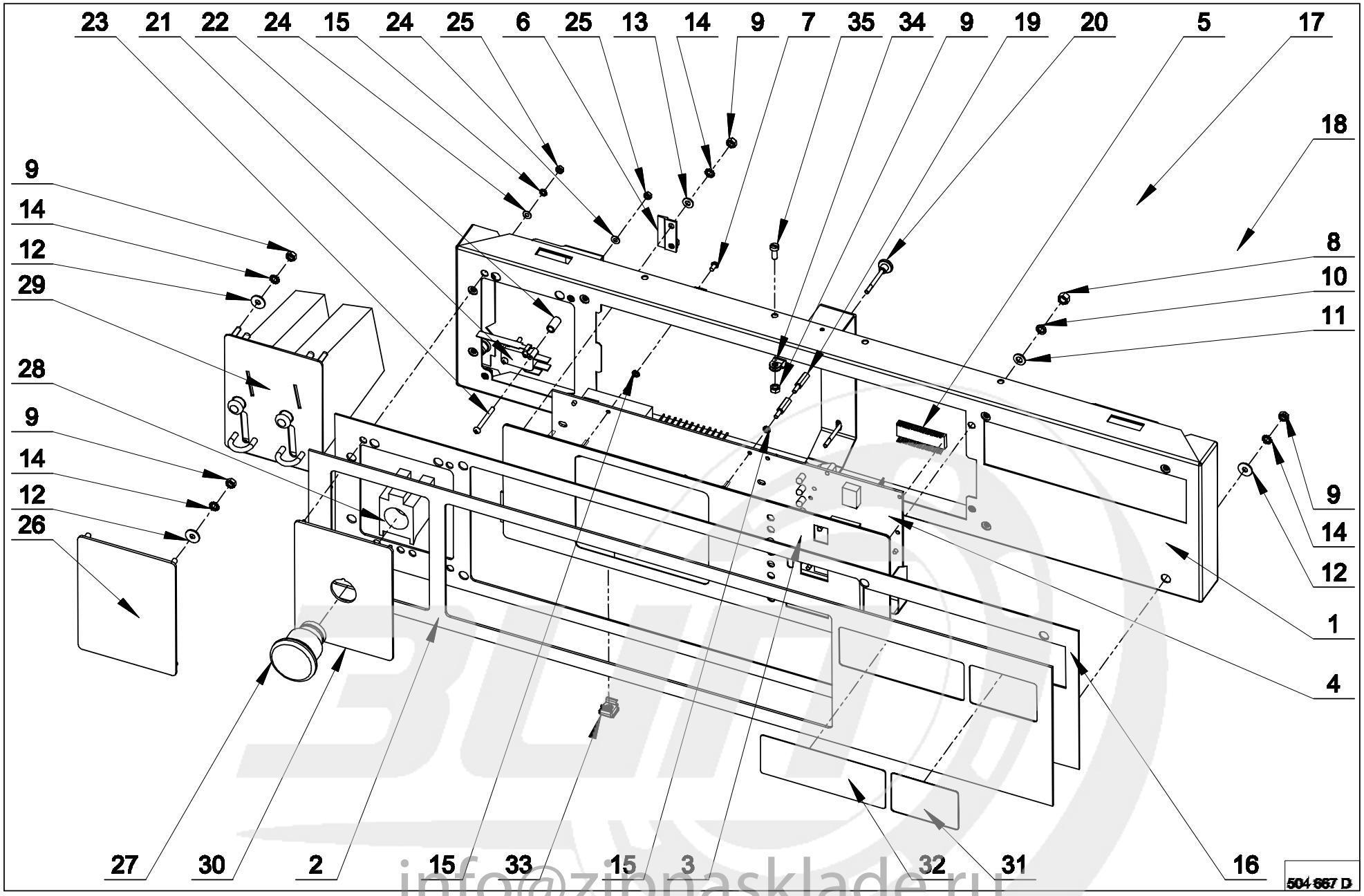

info@zipnasklade.ru
8(800)500-69-51

Nº	Code	Description	Designation	Bezeichnung	Denominación
1	504893	Control panel MCB			14
2	500152	Facia panel grey			
3	PRI348000123	Keyboard grey MCB EC			
3	100521	Keyboard grey MCB FC			
3	101490	Keyboard MCB EC grey vandal proof			
4	516694	Timer MCB EC			
4	516696	Timer MCB FC			
4	516884	Timer MCB EC, (for vandalism free keyboard)			
5	526001	Memory			
6	PRI185000228	Z-profil keyboard			
7	309798500306	Bolt M3x6			
8	310934000005	Nut M5			
9	310934000004	Nut M4			
10	311127000005	Washer M5			
11	311125000005	Washer M5			
12	311902100004	Washer M4			
13	311125000004	Washer M4			
14	311679800004	Lock washer external teeth M4			
15	311679800003	Washer M3			
16	514834	Control panel label, (for vandalism free keyboard)			
17	PRI543000004	Plastic cover			
18	510846	Adhesive tape reversible			
19	101040	Spacer M3x15			
20	101041	Knurled thumb screw with collar M3x30			
21	PRI610011077	Microswitch			
22	503168	Round plastic spacer			
23	503170	Bolt M3x30			
24	311125000003	Washer M3			
25	310934000003	Nut M3			
26	101266	Logo label (grey)			
27	102259	Emergency stop button			
28	102260	Contact block			
29		Coinmeter, (according to the order)			
30	521701	Label OPL (grey)			
31	519394	Label 18 kg grey			
31	PRI549014001	Label 22 kg grey			
32	PRI549017001	Name plate grey			
33	PRI229000004	Square nut in cage M6, (applicable for coinmeter)			
34	502214	Tube clip			
35	309084000410	Bolt M4x10			
		Wash programms label, (according to language, not shown)			

info@zipnasklade.ru
8(800)500-69-51

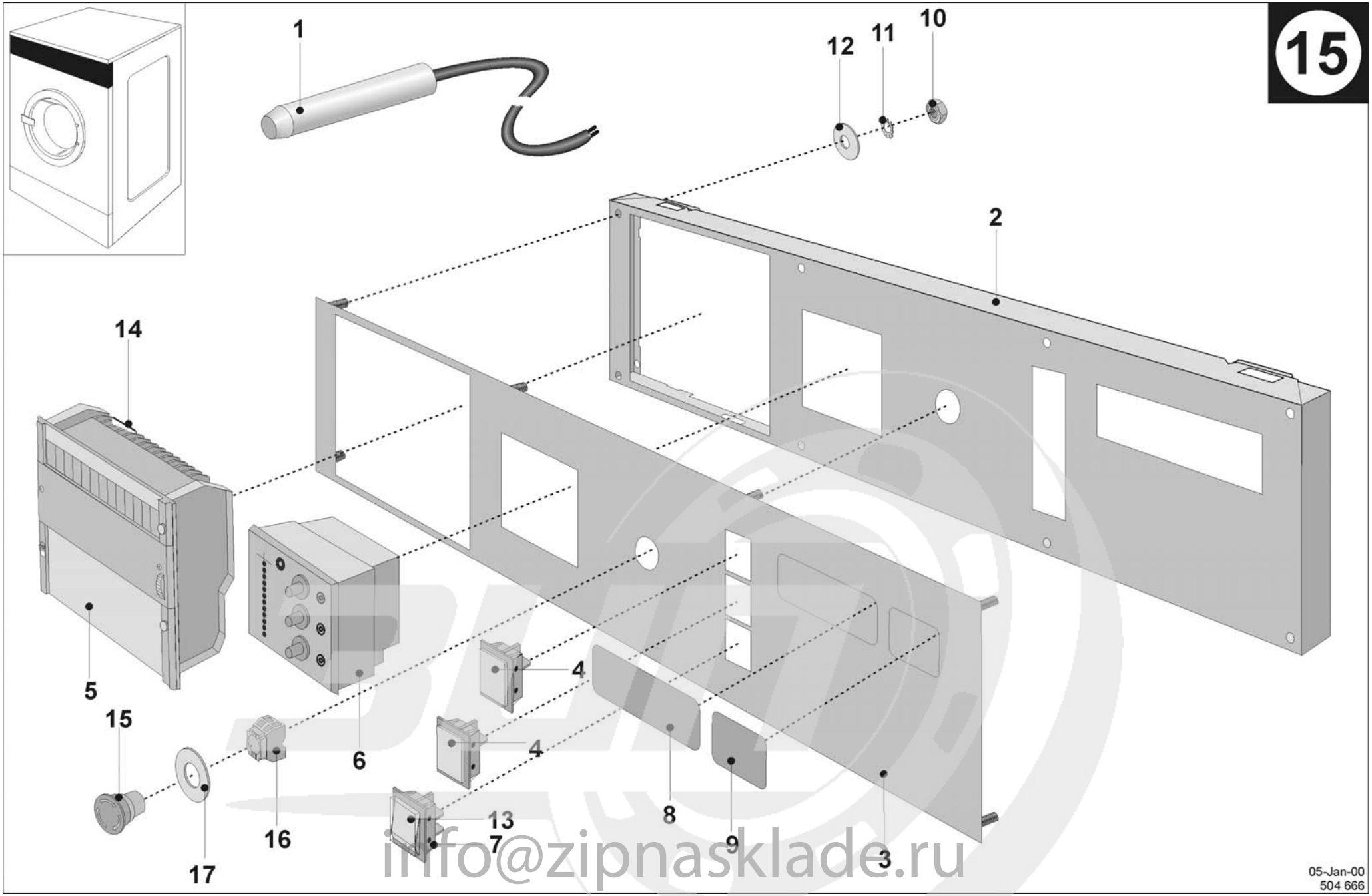

info@zipnasklade.ru
8(800)500-69-51

Nº	Code	Description	Designation	Bezeichnung	Denominación
1	PRI340015019	Card control temperature sensor	Sonde thermostat	Thermostatgeber	Órgano del sentido de termóstato
2	R16116900023	Card control panel	Pupitre de commande program. à cartes	Steuertafel mit Kartenprogrammator	Pizarra de control con el program. de ficha
3	PRI549017041	Card control facial panel	Plaque de fixation pupitre	Tafelschild mit Kartenprogrammator	Rótulo de panel
4	PRI348012097	Green lamp	Lampe-témoin verte	Meldeleuchte grün	Bombilla de control verde
5	PRI343009028	Card controller	Programmateur à cartes	Kartenprogrammator	Programador de ficha
6	506500	Thermostat	Thermostat	Thermostat	Termóstato
7	345020123709	Push button with green cover	Bouton-poussoir avec couvercle verte	Taster mit deckung grün	Botón con cubierta verde
8	PRI549017001	Name plate	Plaque du firme	Firmenschild	Rótulo de firma
9	PRI549013001	Index plate capacity 16kg grey	Etiquette gris 16 kg	Schild grau 16 kg	Rótulo gris de 16 kgs
	PRI549109001	Index plate capacity 16kg black	Etiquette noir 16 kg	Schild schwarz 16 kg	Rótulo negro de 16 kgs
	PRI549028001	Index plate capacity 35lbs grey	Etiquette gris 35 lbs	Schild grau 35 lbs	Rótulo gris de 35 lbs
	PRI549014001	Index plate capacity 22kg grey	Etiquette gris 22 kg	Schild grau 22 kg	Rótulo gris de 22 kgs
	100393	Index plate capacity 22kg black	Etiquette noir 22 kg	Schild schwarz 22 kg	Rótulo negro de 22 kgs
	PRI549027001	Index plate capacity 50lbs grey	Etiquette gris 50 lbs	Schild grau 50 lbs	Rótulo gris de 50 lbs
10	310934000004	Nut M4 DIN 934	Écrou M4 DIN 934	Mutter M4 DIN 934	Tuerca M4 DIN 934
11	311679800004	Lock washer external teeth M4 DIN 6798	Rondelle à crans M4 DIN 6798	Fächerunterlegscheibe M4 DIN 6798	Arandela en abanico M4 DIN 6798
12	311902100004	Washer 12x4,33x1	Rondelle 12x4,33x1	Unterlegscheibe 12x4,33x1	Arandela 12x4,33x1
13	PRI543000003	Push button cover	Protecteur	Tasterabdeckung	Tapita del botón
14	223245000825	Microswitch pin	Fixe	Trapez	Barrera
15	102259	Emergency knob	Bouton-arręt d'urgence	Zentralstop-Taster	Pulsador de Paro de emergencia
16	102260	Emergency block	Bloc arręt d'urgence	Zentralstop-Block	Bloque de Paro de emergencia
17	PRI551005248	Sticker "emergency stop"	Plaquette "botón de emergencia"	Zentralstop-Schild	Rótulo de Paro de emergencia

info@zipnasklade.ru
8(800)500-69-51

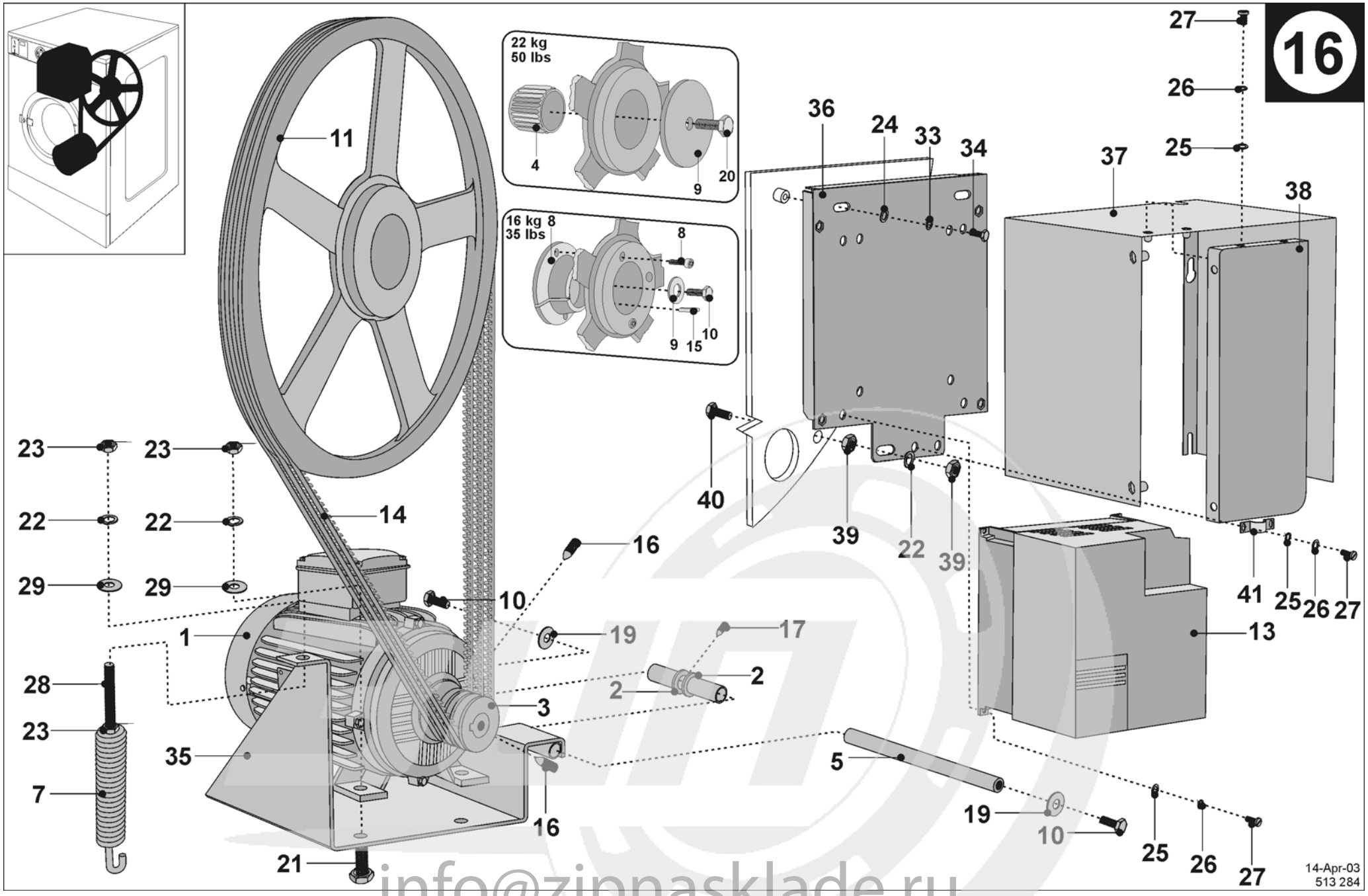

info@zipnasklade.ru
8(800)500-69-51

Nº	Code	Description	Designation	Bezeichnung	Denominación
1	PRI320000013	Motor	Moteur	Motor	Motor
2	R16100010814	Retaining ring	Bague de blocage	Sicherheitsring	Anillo de seguridad
3	PRI606000089	Pulley	Poulie	Riemenscheibe	Polea
4	PRI609002053	Tolerance ring, 22kg	Douille d'écartement , 22kg	Distanzbuchse, 22kg	Casquillo distanciador , 22kg
5	R22100010714	Motor shaft 22kg	Axe de moteur 22kg	Motorbolzen 22kg	Gorrón del motor 22kg
5	R16100010714	Motor shaft 16kg	Axe de moteur 16kg	Motorbolzen 16kg	Gorrón del motor 16kg
5	R16100012014	Motor pin sleeve	Douille de moteur	Motorhülse	Estuche del motor
7	315160205013	Motor spring	Ressort	Motorfeder	Resorte del motor
8	PRI606013050	Socket key hole with screw, 16kg	Douille de la poulie à courroie + vis 16 kg	Riemenscheibehülse + Schraube (16kg-35lb)	Estuche de la polea + tornillos 16kg
9	PRI609010153	Washer 90x10 22kg	Rondelle 90x10 22kg	Unterlegscheibe 90x10 22kg	Arandela 90x10 22kg
9	PRI231000040	Washer 30x13x6 16kg	Rondelle 30x13x6 16kg	Unterlegscheibe 30x13x6 16kg	Arandela 30x13x6 16kg
10	309933001235	Bolt M12x35	Vis M12x35	Schraube M12x35	Tornillo M12x35
11	PRI606000086	V-pulley 450 16kg	Poulie 450 16kg	Riemenscheibe 450 16kg	Polea 450 16kg
11	PRI606000087	V-pulley 450 22kg	Poulie 450 22kg	Riemenscheibe 450 22kg	Polea 450 22kg
13	101822	Frequency inverter 1-ph 230V	Changeur de fréquence 1-ph 230V	Frequenzwandler 1-ph 230V	Convertidor de frecuencias 1-ph 230V
13	101824	Frequency inverter 3-ph 400V	Changeur de fréquence 3-ph 400V	Frequenzwandler 3-ph 400V	Convertidor de frecuencias 3-ph 400V
13	100946	Brake resistor, applicable for 3-ph 440/480V	Résistance du frein, valable pour 3-ph 440/480V	Bremswiderstand, gültig für 3-ph 440/480V	Resistencia de frenado, válido para 3-ph 440/480V
13	102424	Frequency inverter fan	Changeur de fréquence ventilateur	Frequenzwandler Ventilator	Convertidor de frecuencia, ventilador
13	508442	Communication cable	Câble de communication	Kommunikationskabel	Cable de comunicación
14	PRI607000072	V-belt, 16kg	Courroie, 16 kg	Riemen, 16 kg	Correa, 16kg
15	PRI252000003	Tongue 10x8x60	Téton 10x8x60	Zapfen 10x8x60	Gorrón 10x8x60
16	309916450810	Screw M8x10	Vis M8x10	Selbstschneidschraube M8x10	Tornillo autorroscante M8x10
17	309916000606	Screw M6x6	Vis M6x6	Selbstschneidschraube M6x6	Tornillo autorroscante M6x6
19	311125000013	Washer 24x13x2,5	Rondelle 24x13x2,5	Unterlegscheibe 24x13x2,5	Arandela 24x13x2,5
20	309933001450	Bolt M14x50 (22kg-50lbs)	Vis M14x50 (22kg-50lbs)	Schraube M14x50 (22kg-50lbs)	Tornillo M14x50 (22kg-50lbs)
21	309933000825	Bolt M8x25	Vis M8x25	Schraube M8x25	Tornillo M8x25
22	311127000008	Washer 8	Rondelle 8	Unterlegscheibe 8	Arandela 8
23	310934000008	Nut M8	Écrou M8	Mutter M8	Tuerca M8
24	311125240006	Washer 6,4	Rondelle 6,4	Unterlegscheibe 6,4	Arandela 6,4
25	311125240004	Washer 4,3	Rondelle 4,3	Unterlegscheibe 4,3	Arandela 4,3
26	311679824004	Washer M4	Rondelle M4	Unterlegscheibe M4	Arandela M4
27	309084000410	Bolt M4x10	Vis M4x10	Schraube M4x10	Tornillo M4x10
28	309933001270	Bolt M8x70	Vis M8x70	Schraube M8x70	Tornillo M8x70
29	311125000084	Washer 8,4	Rondelle 8,4	Unterlegscheibe 8,4	Arandela 8,4
33	311127240006	Washer 6	Rondelle 6	Unterlegscheibe 6	Arandela 6
34	309933000616	Bolt M6x16	Vis M6x16	Schraube M6x16	Tornillo M6x16
35	514830	Motor holder	Support de moteur	Motorhalter	Sujetador del motor
36	514825	Plate of invertor	Butée convertidor de frecuencias	Frequenzwandleranschlag	Tope del convertidor de frecuencias
37	514824	Cover of invertor	Couvercle de changeur de fréquence	Frequenzwandlerabdeckung	Cubierta del convertidor de frecuencias
38	514828	Front cover	Couvercle de devant	Vordeabdeckung	Cubierta delantera
39	310985000008	Nut M8	Écrou M8	Mutter M8	Tuerca M8
40	309933000850	Bolt M8x50	Vis M8x50	Schraube M8x50	Tornillo M8x50
41	F05109000214	Cable socket	Bague du cable	Kabelhülse	Abrazadera del cable

info@zipnasklade.ru

8(800)500-69-51

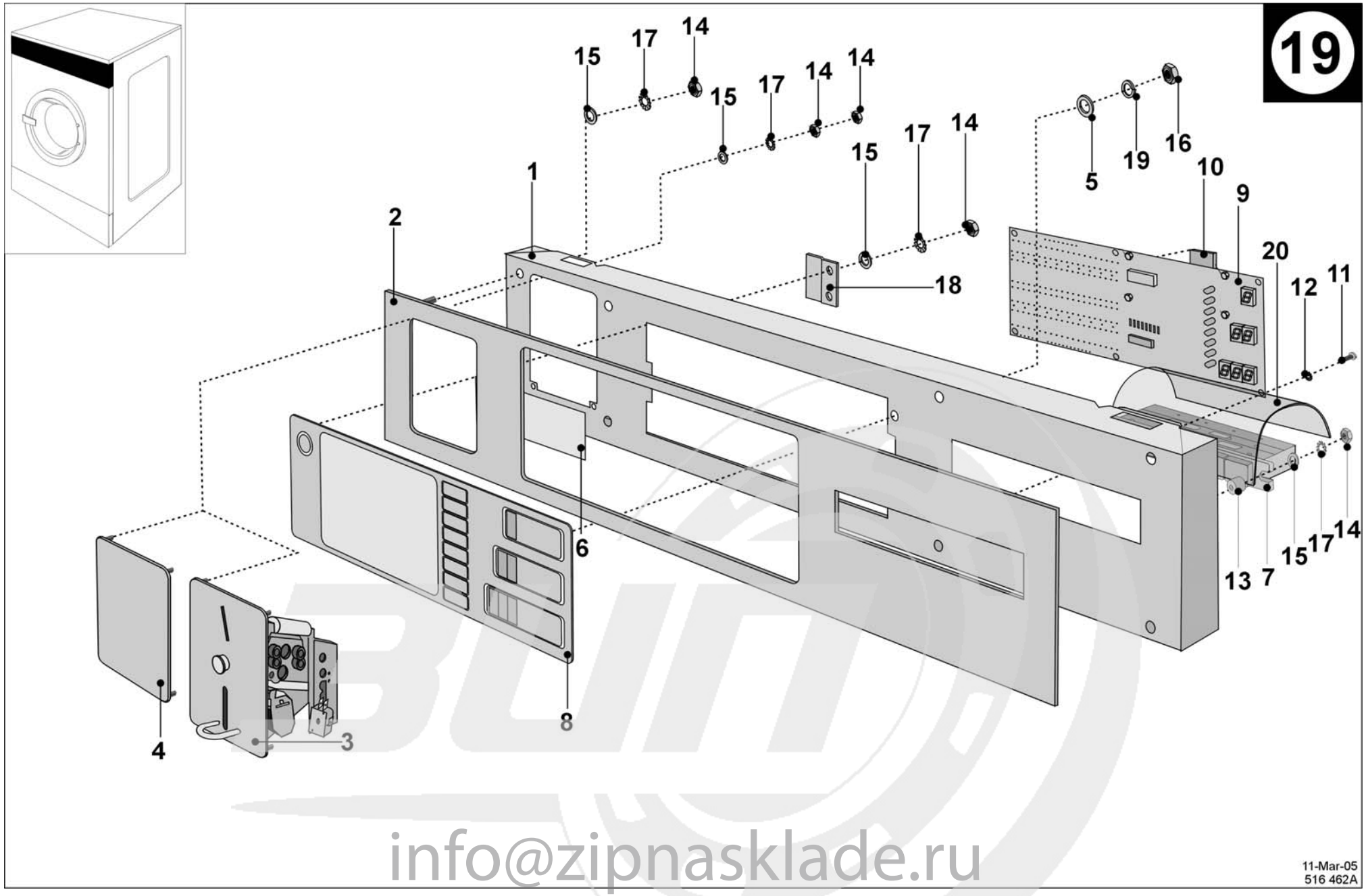

info@zipnasklade.ru
8(800)500-69-51

Nº	Code	Description	Designation	Bezeichnung	Denominación
1	519240	Control panel MCB EC with mechanical buttons	Paneau de commande MCB EC et aux boutons mécaniques	Steuerpaneel MCB EC mit mechanischen tasten	Pizarra de control con las teclas mecánicas
2	516710	Facia panel	Panneau avant	Vorderpaneel	Panel delantero
3		Coin meter	Monnayeur	Münzgerät	Monedero
4	101266	Logo label	Étiquette avec logo	Schild Logo	Placa con logotipo
5	311125000005	Washer 5	Rondelle 5	Unterlegscheibe 5	Arandela 5
6	516706	Label, applicable for 16kg / 35lbs	Ecusson, valable pour 16kg / 35lbs	Schild, gilt für 16kg / 35lbs	Rótulo, vale para 16kg / 35lbs
6	516707	Label, applicable for 22kg / 50lbs	Ecusson, valable pour 22kg / 50lbs	Schild, gilt für 22kg / 50lbs	Rótulo, vale para 22kg / 50lbs
7	PRI348011091	6-buttons switch	Interrupteur à 6 boutons	6-Tastenschalter	Interruptor de 6 botones
8	516666	Keyboard	Clavier	Tastatur	Teclado
9	516694	Timer MCB EC	Programateur MCB EC	Programmator MCB EC	Programador MCB EC
10	102228	Memory	Mémoire	Speicher	Memoria
11	309084000308	Bolt M3x8	Vis M3x8	Schraube M3x8	Tornillo M3x8
12	311679824003	Washer M3	Rondelle 5	Unterlegscheibe 5	Arandela 5
13	PRI543000005	Washer	Rondelle	Unterlegscheibe	Arandela
14	310934000004	Nut M4	Écrou M4	Mutter M4	Tuerca M4
15	311125000004	Washer M4	Rondelle M4	Unterlegscheibe M4	Arandela M4
16	310934000005	Nut M5	Écrou M5	Mutter M5	Tuerca M5
17	311679800004	Washer M4	Rondelle M4	Unterlegscheibe M4	Arandela M4
18	PRI185000228	Z-profile	Profile Z	Z-Profil	Perfil en Z
19	311127000005	Washer 5	Rondelle 5	Unterlegscheibe 5	Arandela 5
20	PRI543000004	Plastic cover	Couvercle plastique	Kunststoffabdeckung	Cubierta plastificada

info@zipnasklade.ru
8(800)500-69-51

info@zipnasklade.ru
8(800)500-69-51

info@zipnasklade.ru
8(800)500-69-51